BETRIEBSANLEITUNG

DE

Bitte lesen Sie unbedingt diese Betriebsanleitung vor dem Start!

K&S BASIC
SIMPLE ENERGY

Horizontaler elektrischer Holzspalter

KSB 6THE 52/30

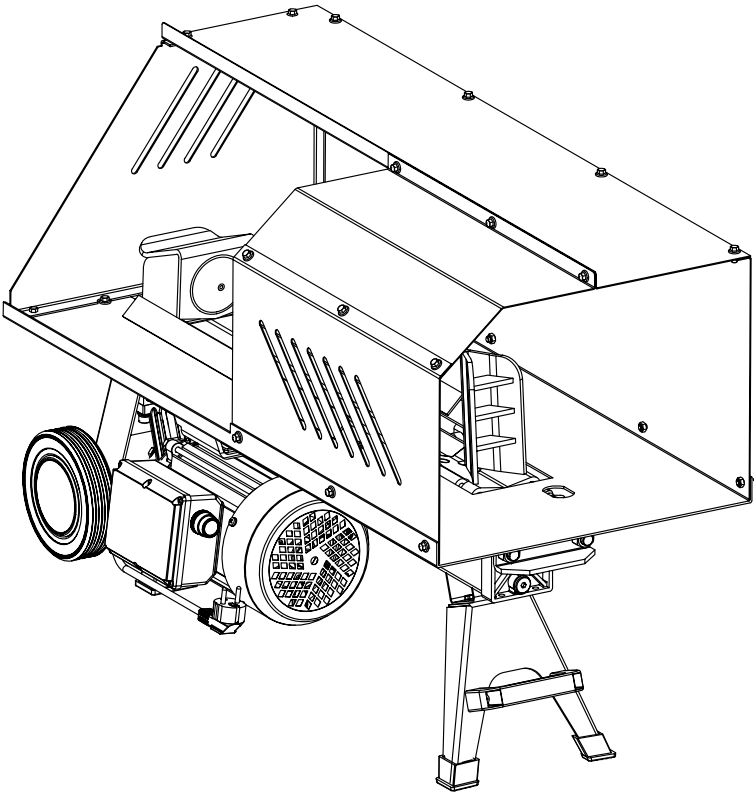

VORWORT

Herzlichen Glückwunsch zum Kauf der Produkte von **K&S Basic®.** Diese Betriebsanleitung beinhaltet kurze Sicherheitshinweise, Gebrauchs – und Einstellungsanweisungen. Weitere Informationen finden Sie auf der Website des Herstellers im Abschnitt „Unterstützung“: **koenner-soehnen.com/manuals**

Die Vollversion der Betriebsanleitung lässt sich auch über den Abschnitt „Unterstützung“ herunterladen, indem Sie den QR-Code scannen, oder indem Sie die Website des offiziellen Herstellers der Handelsmarke **K&S Basic®** besuchen: **www.koenner-soehnen.com**

Bitte lesen Sie unbedingt diese Betriebsanleitung vor dem Start!

Änderungen in Design, Ausstattung und Zubehör des Geräts, die in der vorliegenden Bedienungsanleitung nicht aufgelistet sind, bleiben vom Hersteller vorbehalten. Die Abbildungen sind in der Betriebsanleitung schematisch dargestellt und können sich von realen Baugruppen und Produktaufschriften leicht unterscheiden.

Am Ende dieser Betriebsanleitung befinden sich Kontaktinformationen, welche Sie bei Problementstehung gerne nutzen können.

VORSICHT – GEFAHR! **Die Nichtbeachtung des mit diesem Symbol gekennzeichneten Hinweises kann zu schweren Verletzungen oder zum Tod des Bedieners oder Unbefugten führen.**

WICHTIG! **Nützliche Informationen zur Verwendung des Geräts.**

SICHERHEITSMASSNAHMEN 1

WARNUNG! **Lesen Sie die gesamte Anleitung aufmerksam durch und lernen Sie die Bedeutung der Symbole kennen. Erlernen Sie die Bedienung des Gerätes und machen Sie sich die Gefahren bewusst, die von ihr ausgehen können.**

• Prüfen Sie Ihren Holzspalter vor jeder Benutzung. Stellen Sie sicher, dass alle Sicherheitseinrichtungen funktionstüchtig sind. Vergewissern Sie sich, dass eventuell genutzte Werkzeuge (Schraubenschlüssel usw.) von der Maschine entfernt wurden. Ersetzen Sie beschädigte, fehlende oder ausgefallene Teile sofort. Versichern Sie sich, dass der Stromkreislauf geschützt ist und dass die Leistung, Spannung und Frequenz des Motors von Ihrer Netzversorgung unterstützt wird. Vergewissern Sie sich, dass eine Erdung und ein Differentialrelais vorhanden sind. Öffnen Sie niemals die Ein/Aus-Schalter-Box. Falls dies jedoch notwendig sein sollte, kontaktieren Sie einen ausgebildeten Elektriker. Achten Sie darauf, dass Sie niemals stromführende Kontakte berühren, speziell beim Ein- und Ausstecken des Holzspalters. Wird ein Verlängerungskabel benötigt, stellen Sie sicher, dass das Verlängerungskabel nicht länger als 10 m ist und sein Querschnitt nicht 2.5 mm^2 unterschreitet, damit der Motor mit voller Drehzahl laufen kann. Verwenden Sie niemals unisolierte- bzw. freiliegende Kabel. Das Verlängerungskabel muss für die Verwendung im Freien geeignet sein. Entfernen Sie beim Auspacken des Holzspalters unbedingt die Holzunterlage und das Befestigungsband unter dem Motor.

• Bedienen Sie den Holzspalter nicht unter dem Einfluss von Drogen, Alkohol oder Medikamenten welche die Reaktionsfähigkeit einschränken.

• Tragen Sie beim Betrieb des Holzspalters niemals Schmuck, lose Kleidung, Krawatten usw. Diese könnten sich in bewegenden Teilen verfangen. Spezielle Schutzkleidung, wie Sicherheitsschuhe, sowie Spezialhandschuhe sind vorgeschrieben.

• Tragen Sie bei langem Haar immer ein Haarnetz. Tragen Sie STETS eine Schutzbrille und einen Gehörschutz.

• Stellen Sie sich niemals auf den Holzspalter. Achten Sie auf einen sicheren Stand, damit Sie das Gleichgewicht halten können. Stellen Sie sicher, dass der Holzspalter auf einer stabilen, rutschfesten Oberfläche installiert ist. Bewahren Sie nichts über oder in der Nähe des Holzspalters auf, was es erforderlich machen würde, auf die Maschine zu treten, um sie zu erreichen.

• Erlauben Sie NUR jeweils einer mit der Handhabung vertrauten Person die Maschine zu bedienen. Achten Sie darauf, dass keine anderen Personen, Kinder oder Tiere sich dem Arbeitsbereich während des Betriebes nähern. Halten Sie Kinder jederzeit vom Holzspalter fern. Den Holzspalter in einer verschlossenen Werkstatt lagern und die Hauptschalter nach Gebrauch abklemmen.

BETRIEBSBEDINGUNGEN DES HOLZSPALTERS 2

• Stellen Sie den Holzspalter auf eine ca. 60-70 cm hohe, flache und stabile Werkbank mit viel Platz. Verwenden Sie ggf. ein spezielles Gerüst für den Holzspalter. Befestigen Sie den Holzspalter mit Schrauben an der Arbeitsfläche, wenn er sich während des Betriebs bewegen oder rutschen kann. Sorgen Sie an Ihrem Arbeitsbereich für eine ausreichende Beleuchtung und einen sicheren Stand. Halten Sie den Bereich frei vor Hindernissen und Stolperfallen. Den Holzspalter niemals in feuchter Umgebung oder im Regen benutzen. Verwenden Sie das Gerät niemals in Räumen mit reizenden Dämpfen von Lacken, Lösungen oder leicht entflammbaren Stoffen.

• Spalten Sie niemals Holzstämme, in denen sich Nägel, Kabel oder ähnliche Fremdstoffe befinden. Achten Sie darauf, dass immer beide Enden des Holzstammes, den Sie gerade bearbeiten, so rechteckig wie möglich gespalten werden. Äste müssen bündig vom Baumstamm abgeschnitten werden.

• Achten Sie immer voll auf die Bewegung des Holzschiebers.

• Entfernen Sie eingeklemmte Holzteile nicht mit den Händen, denn die gespaltenen Holzteile können sich in Sekundenschnelle schließen und Ihre Hände quetschen oder abdrücken.

• Die Maschine wird ihren Zweck besser und sicherer erfüllen, wenn Sie den Holzspalter nicht für Zwecke verwenden, für welche er nicht vorgesehen ist. Versuchen Sie niemals Holzteile zu schneiden, die größer sind als in den technischen Daten angegeben. Solche Versuche sind gefährlich und können die Maschine beschädigen. Lassen Sie die Maschine niemals unbeaufsichtigt in Betrieb.

• Achten Sie immer voll auf die Bewegung des Holzschiebers. Versuchen Sie nicht, einen Holzstamm einzulegen, bis der Holzschieber zu einem völligen Stillstand gekommen ist. Bringen Sie Ihre Hände nicht in die Nähe der sich bewegenden Teile der Maschine.

• Ziehen Sie den Stecker aus der Steckdose, wenn die Maschine nicht in Betrieb ist. Achten Sie auch darauf, die Stromversorgung zu unterbrechen, wenn Sie Wartungsarbeiten, Reinigungsarbeiten und dergleichen durchführen.

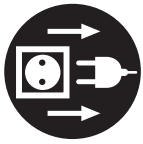

• Entsorgen Sie gebrauchtes Öl ordnungsgemäß. Bringen Sie es zu einer öffentlichen Sammelstelle oder folgen Sie den jeweiligen gesetzlichen Bestimmungen. Entsorgen Sie das Öl nicht in Abflüssen, Gewässern oder im Boden.

Der Holzspalter ist für den Hausgebrauch bestimmt. Dieser Holzspalter ist ausgerichtet auf Außentemperaturen zwischen +5 °C und +40 °C und auf Installation in einer maximalen Höhe von 1000 m über dem Meeresspiegel.
Die Luftfeuchtigkeit am Arbeitsplatz soll 50% bei +40 °C nicht überschreiten. Die Maschine kann bei Außentemperaturen zwischen -25 °C und +55 °C gelagert und transportiert werden.

TECHNISCHE DATEN 3

Modell	KSB 6THE 52/30
Spannung	230 V
Frequenz	50 Hz
Motorleistung	1600 W
Maximale Spaltkraft	6 Tonnen
Typ des Motors	Elektro
Modell des Motors	KS ECO 1600
Maximale Stammlänge	520 mm
Maximaler Stammdurchmesser	250 mm
Spaltzykluszeit	~ 10 sek.
Arbeitsposition	horizontal
Kabellänge	1.85 m
Wicklung des Alternators	Kupfer
Hydraulikölvolumen	2,9 l
Räder	6”
Abmessungen Netto (L×B×H)	980×350×520 mm
Netto/Bruttogewicht	53/55 kg
Schutzklasse	IP54M

HINWEIS

Der Durchmesser des Stamms ist nicht der einzige Faktor, der bestimmt, wie einfach er sich spalten lässt. Kleine Stämme können schwer zu spalten sein, wenn sie Knoten oder besonders zähe Fasern aufweisen.

Schließen Sie das Netzkabel an ein Standardnetzteil mit 230 V ±10% (50 Hz ±1 Hz) an, die mit Unterspannungs-, Überspannungs- und Überstromschutzgeräten sowie einem Fehlerstromschutzschalter (RCD) mit einem maximalen Fehlerstrom von 0,03 A ausgestattet ist.

GESAMTANSICHT UND BESTANDTEILE 4

Überprüfen Sie diese Komponenten gemäß der folgenden Liste und Abbildung 1 unten:

1. Bedienhebel
2. Holzschieber
3. Metallschutzgitter
4. Spaltkeil
5. Stützfüße
6. Hauptgehäuse
7. Stammführungsplatten
8. Motor
9. Rad und Gestell

Abb. 1

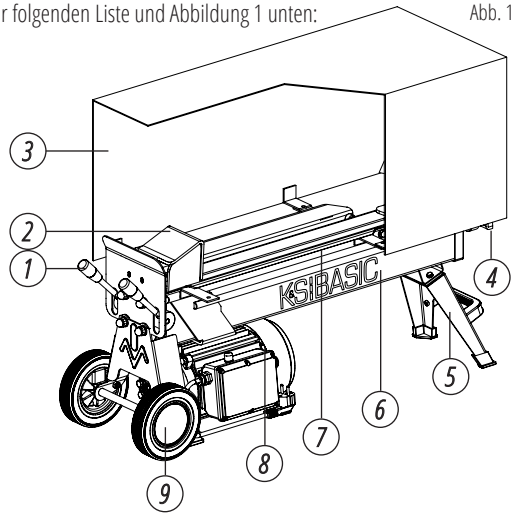

BEDIENUNG DES HOLZSPALTERS 5

ACHTUNG! **Der Holzspalter wird ohne Öl geliefert! Vor Gebrauch das empfohlene Hydrauliköl auffüllen.**

1. Suchen Sie sich vor der Inbetriebnahme des Holzspalters den Arbeitsplatz unter Beachtung der Sicherheitsvorschriften aus. Lagern Sie die zu spaltenden Holzstämme in Griffweite.

2. Der Splitter ist zum Spalten von Stämmen mit einer Länge von bis zu 520 mm ausgelegt. Trockenes Holz lässt sich viel leichter spalten als frisches, feuchtes Holz.

3. Stellen Sie den Holzspalter sicher auf eine ebene Fläche oder auf ein stabiles Gerüst. Platzieren Sie ggf. Unterlegkeile unter die Räder, um zu verhindern, dass sich der Holzspalter während des Betriebs bewegt oder wackelt. Das Versorgungskabel immer so legen, dass es nicht (durch die Arbeit) beschädigt werden kann.

4. Bevor Sie den Holzspalter in Betrieb nehmen, lockern Sie die Belüftungsschrauben (Abb. 3) des Hydrauliköltanks mittels ein paar Umdrehungen bis die Luft ein- und ausströmen kann. Wenn Sie fertig sind, ziehen Sie die Schrauben fest, damit während des Transports kein Öl austritt.

5. Die zu spaltenden Stämme müssen immer flach auf dem Arbeitstisch aufliegen (Pos. A in Abb. 1). Versuchen Sie niemals Holz schräg zu spalten. Der Stamm darf sich nicht verdrehen solange der Spaltvorgang läuft. Es muss gewährleistet werden, dass der Stamm fest zwischen dem Spaltkeil (Pos. J in Abb. 1) und dem Holzschieber (Pos. B in Abb. 1) ist.

6. Aus Sicherheitsgründen muss der Holzspalter stets mit beiden Händen bedient werden. Starten Sie den Motor mit dem grünen Startschalter (Pos. F in Abb. 1). Drücken Sie mit beiden Händen beide Bedienhebel (Pos. C in Abb. 1). Der Holzschieber des Stammes beginnt, diesen gegen den Spaltkeil zu drücken. Lassen Sie nach dem Spalten des Stammes beide Bedienhebel los, damit der Holzschieber zurückfahren kann.

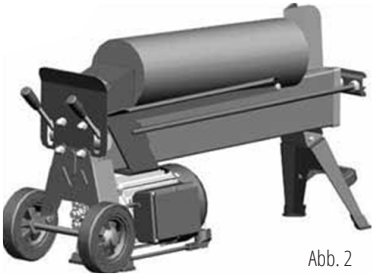
Abb. 2

Abb. 3

Abb. 4

Drücken Sie die grüne Taste, um den Holzspalter zu stoppen. Die Schraube festziehen (Abb. 3) und nach Abschluss der Arbeiten am Gerät, den Stecker aus der Steckdose ziehen. Wenn Sie fertig sind, ziehen Sie die Schrauben fest, damit während des Transports kein Öl austritt.

WARNUNG! **Den Druck des Holzspalters nie mehr als 5 Sekunden auf den zu spaltenden Stamm ausüben, da die Maschine ansonsten überlastet und beschädigt werden kann! Versuchen Sie, den Holzstamm auf dem Holzspalter neu zu positionieren.**

FESTGEKLEMMTEN STAMM LÖSEN 6

Lassen Sie beide Bedienhebel los, damit der Holzschieber zurückfahren kann. Legen Sie einen dreieckigen Holzkeil unter den Stamm, Holzschieber ausfahren damit dieser den Keil unter den festgeklemmten Stamm drückt. Löst sich der Stamm nicht, den Vorgang mit immer größeren Keilen wiederholen.

WARNUNG! **Beim Lösen niemals auf den festgeklemmten Stamm hämmern oder die Hände nahe am Stamm halten.**

SPALTKEIL SCHÄRFEN UND FÜHRUNGSSCHIENE REINIGEN 7

Nach langer Betriebsdauer oder bei verminderter Spaltleistung den Spaltkeil mit einer feinen Feile schärfen (Grate entfernen).
Die Führungsschiene ist regelmäßig zu reinigen, insbesondere beim Spalten von harzreichem Holz.

HYDRAULIKÖL WECHSELN 8

Wechseln Sie das Hydrauliköl im Holzspalter alle 150 Betriebsstunden. Gehen Sie wie folgt vor, um das Öl zu wechseln:

1. Stellen Sie sicher, dass alle beweglichen Teile angehalten sind und der Holzspalter ausgeschaltet ist.

2. Entfernen Sie die Ölablassschraube.

3. Stellen Sie einen Behälter, der mindestens 3 Liter Öl aufnehmen kann, unter den Holzspalter. Kippen Sie dann die Maschine, um das Öl in den Behälter zu entleeren.

4. Kippen Sie dann den Holzspalter so, dass die Einfüllöffnung nach oben zeigt.

5. Füllen Sie das frische Hydrauliköl ein. Das richtige Ölvolumen beträgt 2,9 Liter, wie in der Tabelle der technischen Daten auf Seite 5 angegeben.

6. Um den Ölstand zu überprüfen, setzen Sie den an der Ölablassschraube angebrachten Ölmessstab in den Öltank ein, nachdem Sie ihn mit einem sauberen, fusselfreien Tuch abgewischt haben. Vergewissern Sie sich, dass der Ölstand zwischen den 2 Kerben am Ölmessstab ist.

7. Wischen Sie die Ölablassschraube ab, bevor Sie sie wieder festschrauben. Stellen Sie sicher, dass sie festgezogen ist, um Leckagen zu vermeiden, bevor Sie den Holzspalter wieder horizontal stellen.

HINWEIS **Überprüfen Sie regelmäßig den Ölstand, der sich zwischen den zwei Kerben am Ölmessstab befinden sollte. Wenn der Ölstand die untere Markierung erreicht, frisches Öl nachfüllen.**

Verwenden Sie Hydrauliköl ISO VG 22.

Für den Hydraulikzylinder des Holzspalters empfehlen wir die folgenden Hydrauliköle:
- SHELL Tellus 22
- MOBIL DTE 11
- ARAL Vitam GF22
BP Energol HLP-HM22

Neben der gesetzlichen Gewährleistung seitens Verkäufer, bietet Könner & Söhnen eine freiwillige Hersteller-Garantie auf ihre Produkte. Die Garantie beträgt 2 Jahre ab Herstellungsdatum und bezieht sich auf Mängel, die schon bei Übergabe der Ware an den Käufer vorgelegen haben. Als Nachweis für den Garantieanspruch gilt die Rechnung von einem unserer autorisierten Händler mit Kaufdatum.

Der gesetzliche Gewährleistungsanspruch soll beim Verkäufer geltend gemacht werden.

GEWÄHRLEISTUNG UND GARANTIE GILT NICHT IN DEN FOLGENDEN FÄLLEN:

- Garantie gilt nicht für Mängel, die infolge falscher Verwendung, Bedienung oder mangelhafter Wartung entstanden sind.
- Garantie gilt nicht für Sachmängel, die infolge einer natürlichen Abnutzung bzw. Verschleiß des Liefergegenstandes, oder seiner Teile entstanden sind.
- Garantie gilt nicht, wenn der Identifikationsaufkleber bzw. -Etiketten, Seriennummern fehlen.
- Garantie gilt nicht bei unsachmäßiger Verwendung des Artikels.
- Garantie gilt nicht beim Nichbeachten der Verwendungsanleitung des Artikels.
- Schäden, die beim Transport, oder durch eine äußere mechanische Einwirkung entstanden sind, sind nicht als ein Herstellerdefekt zu betrachten und unterliegen nicht der Garantie.

EG-KONFORMITÄTSERKLÄRUNG

Nr. 189

Folgende Produkte wurden von uns mit den gelisteten Normen geprüft und entsprechen der Maschinenrichtlinie 2006/42/EG, Niederspannungsrichtlinie 2014/35/EG, EMV-Richtlinie 2014/30/EG, Lärmrichtlinie 2000/14/EG.

Hersteller: DIMAX INTERNATIONAL GmbH
Adresse: Flinger Broich 203, 40235 Düsseldorf, Deutschland

Produkt: Elektrischer Holzspalter "K&S BASIC"

Typ / Modell: KSB 6THE 52/30

Die Erklärung basiert auf einer einzigen Bewertung einer Probe der vorgenannten Produkte. Sie beinhaltet keine Bewertung der gesamten Produktion und erlaubt nicht die Verwendung des Testlaborlogos. Der Hersteller sollte sicherstellen, dass alle Produkte in der Serienproduktion mit der in diesem Bericht aufgeführten Produktprobe übereinstimmen. Der zuständigen Behörde sollte der Antragsteller den gesamten technischen Bericht zur Verfügung stellen.

Angewandte EG-Richtlinien:
Maschinenrichtlinie 2006/42/EG
Niederspannungsrichtlinie 2014/35/EG
EMV-Richtlinie 2014/30/EG
Lärmrichtlinie 2000/14/EG

Angewandte standards:
EN ISO 12100:2010
EN 60204-1:2018
EN 609-1:2017
EN 55014-1:2017
EN 55014-2:1997/A2:2008
EN 61000-3-2:2014
EN 61000-3--3:2013

2000/14/EG_2005/88/EG Annex VI

Für das Modell: KSB 6THE 52/30
Lärm: gemessen L_{WA}= 97 dB (A).

DIMAX
International GmbH
Flinger Broich 203 40235 Düsseldorf
USt-ID DE296177274
koenner-soehnen.com

CE
18

Ausstellungsdatum: 2024-05-06
Ausstellungsort: Düsseldorf
Geschäftsführer: Fomin P. P. Fomin

Wir, DIMAX INTERNATIONAL GmbH, erklären hiermit, dass das Vorstehende den Richtlinien des Europäischen Parlaments und des Rates, der Maschinenrichtlinie 2006/42/EG vom 17 Mai 2006, Niederspannungsrichtlinie 2014/35/EG vom 26 Februar 2014, EMV-Richtlinie 2014/30/EG vom 26 Februar 2014, Lärmrichtlinie 2000/14/EG vom 8 Mai 2000 entspricht. Das obenstehende CE-Kennzeichen darf unter der Verantwortung des Herstellers verwendet werden. Nach Abschluss einer Konformitätserklärung und Einhaltung aller relevanten EG-Richtlinien.

KONTAKTDATEN

Deutschland:
DIMAX International GmbH Flinger Broich 203 -FortunaPark- 40235 Düsseldorf, Deutschland

www.konner-sohnen.com

Ihre Bestellungen
orders@dimaxgroup.de

Kundendienst, technische Fragen und Unterstützung
support@dimaxgroup.de

Garantie, Reparatur und Service
service@dimaxgroup.de

Sonstiges
info@dimaxgroup.de

Polska:
DIMAX International Poland Sp.z o.o.
ul. Południowa 8, 05-830,
Stara Wieś, Polska,

info.pl@dimaxgroup.de

www.konner-sohnen.com

Україна:
ТОВ «Генератор Альянс»,
вул. Електротехнічна 47,
02225, м. Київ, Україна

sales@ks-power.com.ua

www.konner-sohnen.com