TRADITIONELLE DEUTSCHE QUALITÄT

Vor Inbetriebnahme die Betriebsanleitungen und Sicherheitshinweise lesen und beachten!

Betriebsanleitung

DE

Inverter Generatoren

KS 1200i
KS 2100i
KS 3500i
KS 3500iE G-Profi
KS 7100iE G-Profi

Inverter Generatoren in einem schalldichten Gehäuse

KS 2000i S
KS 3300i S
KS 3300iEG S-Profi
KS 4000iE S
KS 4000iEG S-Profi
KS 7200iEG S-Profi

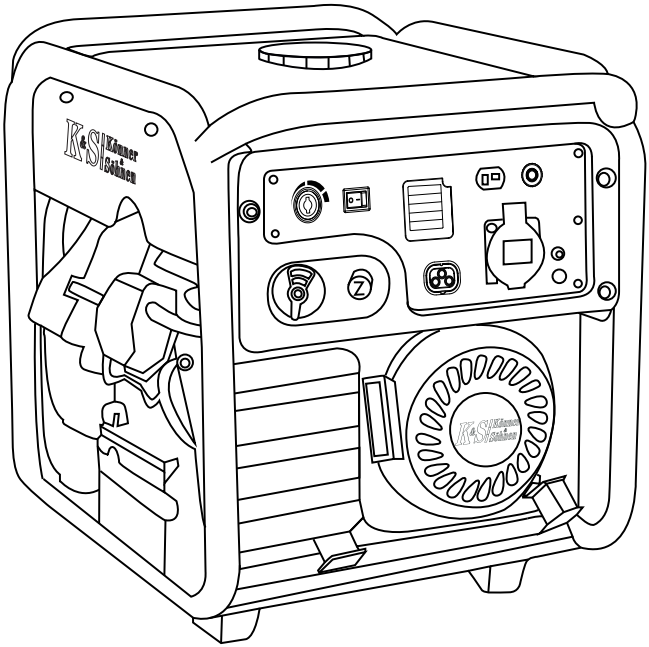

K&S Könner & Söhnen

TRADITIONELLE DEUTSCHE QUALITÄT

INHALTSVERZEICHNIS

1. VORWORT 2
2. SICHERHEITSMASSNAHMEN BEI DEM BETRIEB DES INVERTER GENERATORS 3
3. SYMBOLVERZEICHNIS 5
4. ERKLÄRUNG DER HINWEISSCHILDER AUF DEM GERÄT 6
5. ZUSAMMENSTELLUNG UND BAUTEILE DER INVERTER GENERATOREN KS 1200i , KS 2100i 7
6. ZUSAMMENSTELLUNG UND BAUTEILE DER INVERTER GENERATOREN KS 2000iS 9
7. ZUSAMMENSTELLUNG UND BAUTEILE DER INVERTER GENERATOREN KS 3300i S, KS 3300IEG S-Profi 11
8. ZUSAMMENSTELLUNG UND BAUTEILE DER INVERTER GENERATOREN KS 3300i, KS 3500IE G-Profi 3
9. ZUSAMMENSTELLUNG UND BAUTEILE DER INVERTER GENERATOREN KS 4000iE S, KS 4000iEG S-Profi 15
10. ZUSAMMENSTELLUNG UND BAUTEILE DER INVERTER GENERATOREN KS 7100iE G-Profi 17
11. ZUSAMMENSTELLUNG UND BAUTEILE DER INVERTER GENERATOREN KS 7200iEG S-Profi 18
12. TECHNISCHE DATEN DER INVERTER GENERATOREN 19 - 22
13. FUNKTION SBESCHREIBUNG DER INVERTER GENERATOREN 23
14. BETRIEBSBEDINGUNGEN EINES INVERTER GENERATORS 25
15. BEDIENUNG DES GERÄTS 26
16. ÜBERPRÜFEN VOR INBETRIEBNAHME 28
17. INBETRIEBNAHME 29
18. WARTUNG 35
19. EMPFOHLENE ÖLE 36
20. EMPFOHLENER WARTUNGSPLAN 38
21. WARTUNG DES LUFTFILTERS 39
22. WARTUNG DER ZÜNDKERZEN 40
23. WARTUNG DES SCHALLDÄMPFERS UND DES FUNKENFÄNGERS 41
24. KRAFTSTOFFTANKFILTER 41
25. LAGERUNG DES GENERATORS 42
26. TRANSPORT DES GENERATORS 43
27. ENTSORGUNG DES GENERATORS UND DES AKKUS 43
28. STÖRUNGEN UND ABHILFEMÖGLICHKEITEN 44
29. DURCHSCHNITTLICHE LEISTUNG DER GERÄTE 45
30. GARANTIEBEDINGUNGEN 46

ABKÜRZUNGSVERZEICHNIS:

KS	Stromerzeuger der Handelsmarke Könner & Söhnen
i	Inverter
S	Schallreduzierendes Gehäuse
E	Elektroanlass
G	Gasbetrieb

K&S Könner & Söhnen

TRADITIONELLE DEUTSCHE QUALITÄT

1. VORWORT

Vielen Dank, dass Sie sich für einen Inverter Generator von Könner & Sönnen entschieden haben. Diese Betriebsanleitung beinhaltet Sicherheitshinweise, Gebrauchs - und Einstellungsanweisungen von Generatoren **Könner & Söhnen**, sowie nützliche Bedienhinweise.

Änderungen in Design, Ausstattung und Zubehör des Geräts, die in der vorliegenden Bedienungsanleitung nicht aufgelistet sind, bleiben vom Hersteller vorbehalten. Die Abbildungen sind in der Betriebsanleitung schematisch dargestellt und können sich von realen Baugruppen und Produktaufschriften leicht unterscheiden.

Am Ende dieser Betriebsanleitung befinden sich Kontaktdaten, welche Sie bei Problementstehung gerne nutzen können.

VORSICHT - GEFAHR!

Lesen Sie diese Betriebsanleitung sorgfältig durch, um die Unversehrtheit des Geräts zu gewährleisten und mögliche Verletzungen zu vermeiden.

Eine aktuelle Liste der Service-Stationen finden Sie auf der Webseite des autorisierten Importeurs:
www.ks-power.de

K&S Könner & Söhnen

TRADITIONELLE DEUTSCHE QUALITÄT

2. SICHERHEITSMASSNAHMEN BEI DEM BETRIEB DES INVERTERGENERATORS

Lesen Sie diese Betriebsanleitung vor der Inbetriebnahme des Generators aufmerksam durch

ARBEITSRAUM

- Verwenden Sie den Generator auf keinen Fall in der Nähe von leichtentzündlichen Gasen, Flüssigkeiten Stoffen oder Staub. Die Abgasanlage erhitzt sich während des Betriebs erheblich, was zur Entzündung und Explosion der Stoffe führen kann.
- Bewahren Sie den Betriebsplatz sauber und gut beleuchtet, um Verletzungen zu vermeiden.
- Halten Sie fremde Personen, Kinder und Haustiere während des Betriebs fern.

ELEKTRISCHE SICHERHEIT

- Der Generator erzeugt Strom, was bei der Nichteinhaltung der Sicherheitsmaßnahmen zu einem Stromschlag führen kann ;
- Die Verwendung eines Generators in Räumen mit erhöhter Luftfeuchtigkeit ist verboten. Schützen Sie den Generator vor Feuchtigkeit, da dies zu einem erhöhten Stromschlagrisiko führen kann;
- Vermeiden Sie einen direkten Kontakt mit geerdeten Oberflächen und Gegenständen (Rohre, Heizungskörper usw.)
- Seien Sie bei der Arbeit mit dem Elektrokabel aufmerksam. Tauschen Sie es bei ersten Anzeichen von Defekten schnellstmöglich aus. Ein beschädigtes Elektrokabel erhöht das Risiko eines Stromschlages.
- Alle Anschlüsse an das Stromnetz sind von einem zertifizierten Elektriker in Übereinstimmung mit allen notwendigen Anforderungen und Normen zu erledigen;
- Erden Sie den Generator vor der Inbetriebnahme;
- Schließen Sie auf keinen Fall Geräte an oder ab, wenn Sie dabei im Wasser, auf feuchtem oder nassem Boden stehen;
- Berühren Sie keine Generator-Teile, die unter Strom stehen;
- Schließen Sie nur geeignete Verbrauchergeräte an, die den Spezifikationen und der Nennleistung des Generators entsprechen;
- Ersetzen Sie Kabel, deren Isolierung beschädigt oder defekt ist. Auch sind abgebrauchte, beschädigte und verrostete Kontakte auszutauschen;

K&S Könner & Söhnen

TRADITIONELLE DEUTSCHE QUALITÄT

PERSÖNLICHE SICHERHEIT

- Von der Bedienung des Generators wird abgeraten, falls Sie: müde, medikamentös betäubt, sich unter Einfluss von Drogen oder Alkohol befinden. Unachtsamkeit bei der Bedienung des Generators kann zu schweren Verletzungen führen;
- Tragen Sie keine weite Kleidung oder Schmuckstücke während der Generatorbedienung. Lockeres langes Haar, Schmuck oder weite Kleidung können sich in beweglichen Teilen verfangen und zu Verletzungen führen.
- Vermeiden Sie Selbstanlass. Nach dem Ausschalten des Generators vergewissern Sie sich, dass der Schalter auf «OFF» steht;
- Prüfen Sie vor jedem Start des Generators, ob drauf keine Fremdkörper sind;
- Nehmen Sie immer eine stabile Position ein und achten Sie auf das Gleichgewicht beim Start des Generators;
- Tragen Sie Schutzkleidung: Schutzbrille, Schuhe mit rutschfester Sohle, Gehörschutz;
- Überlasten Sie den Generator nicht und verwenden Sie diesen ordnungsgemäß;
- Der Generator darf nicht unter schlechter Belüftung betrieben werden, um ein
- Einatmen der Abgase zu vermeiden. Abgase enthalten giftiges Kohlenmonoxid.

BENUTZUNG UND WARTUNG DES GENERATORS

- Vergewissern Sie sich vor der Nutzung, dass der Generator auf ebener Fläche steht und dass der Einschaltknopf sich in der Position Off (AUS) befindet.
- Bewahren Sie den Generator in einem trockenen, gut gelüfteten Raum auf
- Prüfen Sie regelmäßig Verbindungen der beweglichen Teile auf Abwesenheit von Beschädigungen, welche Einfluss auf die Funktionsweise haben können. Beseitigen Sie Beschädigungen jeglicher Art vor Inbetriebnahme.
- Verwenden Sie ausschließlich empfohlene Schmiermittel und Treibstoffe. Verwendung von nicht empfohlenen Schmiermitteln, Verschleiß- und Ersatzteilen bedingt den Verlust der Garantie.
- Sicherheitsaufkleber am Generator und am Motor enthalten wichtige Informationen.
- Beim Betrieb des Generators sind alle Anweisungen dieser Bedienungsanleitung einzuhalten.
- Wartungsarbeiten dürfen nur vom qualifizierten Personal durchgeführt werden. Ein Service-Zentrum in Ihrer Nähe finden Sie, indem Sie Ihren Händler fragen, oder unsere Webseite: www.ks-power.de besuchen.

ACHTUNG!

Nur das bleifreie Benzin! Verwendung von Diesel oder sonstigen Kraftstoffen ist untersagt.

K&S Könner & Söhnen

3. SYMBOLVERZEICHNIS

BESCHREIBUNG DER SICHERHEITSSYMBOLE BEIM BETRIEB DES GENERATORS

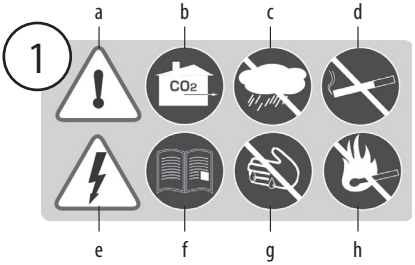

a. Das Gerät mit Vorsicht behandeln! Die Sicherheitsvorschriften in der Gebrauchsanweisung beachten.
b. Den Generator nur in gut belüfteten Räumen oder im Freien verwenden. Die Abgase enthalten Kohlendioxid, dessen Dämpfe lebensgefährlich sind.
c. Das Gerät nicht in einer feuchten Umgebung verwenden oder aufbewahren.
d. Bei Verwendung des Generators nicht rauchen!
e. Das Gerät erzeugt Strom. Sicherheitsvorschriften beachten, um Stromschläge zu vermeiden.
f. Bitte lesen Sie die Gebrauchsanweisung sorgfältig vor dem Betrieb des Generators durch.
g. Den Generator nicht mit feuchten oder schmutzigen Händen berühren.
h. Die Brandschutzvorschriften beachten, offene Flamme in der Nähe des Generators vermeiden.
i. Achtung! Heiße Oberfläche nicht anfassen!

BESCHREIBUNG DER SICHERHEITSSYMBOLE BEIM BETRIEB DER BATTERIE

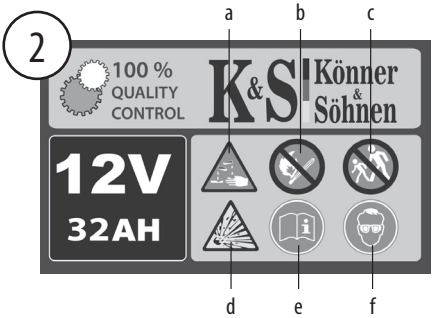

a. Bei der Wartung der Batterie immer Gummischutzhandschuhe tragen. Die Batterie enthält einen gefährlichen, sauren Elektrolyt. Wenn Elektrolyt auf Ihre Haut oder Ihr Gesicht gelangt, spülen Sie diese sofort mit viel Wasser aus und holen Sie ärztlichen Rat ein.
b. Offene Flamme in der Nähe des Generators nicht verwenden.
c. Kinder vom Arbeitsbereich des Generators fernhalten.
d. Hinweis! Beim Aufladen der Batterie wird Wasserstoff freigesetzt, der explosionsgefährlich ist!
e. Bitte lesen Sie die Gebrauchsanweisung sorgfältig vor dem Gebrauch des Gerätes durch.
f. Beim Umgang mit der Batterie tragen Sie eine Schutzbrille immer.

TRADITIONELLE DEUTSCHE QUALITÄT

4. ERKLÄRUNG DER HINWEISSCHILDER AUF DEM GERÄT

ZUSÄTZLICH ZU DEN SICHERHEITSSYMBOLEN SIND AM GENEATOR FOLGENDE BESCHRIFTUNGEN ANGEBRACHT:

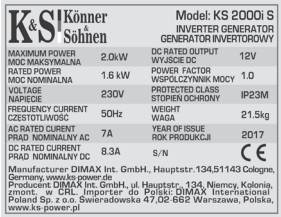

K&S Könner & Söhnen

Model: KS 2000i S
INVERTER GENERATOR
GENERATOR INWERTOROWY

MAXIMUM POWER MOC MAKSYMALNA	2.0kW	DC RATED OUTPUT WYJSCIE DC	12V
RATED POWER MOC NOMINALNA	1.6 kW	POWER FACTOR WSPOLCZYNNIK MOCY	1.0
VOLTAGE NAPIECIE	230V	PROTECTED CLASS STOPIEN OCHRONY	IP23M
FREQUENCY CURRENT CZESTOTLIWOSC	50Hz	WEIGHT WAGA	21.5kg
AC RATED CURENT PRAD NOMINALNY AC	7A	YEAR OF ISSUE ROK PRODUKCJI	2017
DC RATED CURRENT PRAD NOMINALNY DC	8.3A	S/N	CE

Manufacturer DIMAX Int. GmbH., Hauptstr. 134,51143 Cologne, Germany, www.ks-power.de
Producent DIMAX Int. GmbH., ul. Hauptstr. 134, Niemcy, Kolonia, zmont. w CRL. Importer do Polski: DIMAX International Poland Sp. z o.o. Swieradowska 47,02-662 Warszawa, Polska, www.ks-power.pl

Tabelle der technischen Daten.

Bei verschiedenen Modellen sind technische Daten unterschiedlich.
Alle Informationen sind dem Abschnitt „Technische Daten der Generatoren“ zu entnehmen.

Geräuschpegel
Bei verschiedenen Modellen unterscheidet sich dieser Indikator. Alle technischen Daten sind in den «Spezifikationen» angegeben.

Anzeige der Öffnungsrichtung der Starterklappe.

Bezeichnung des Benzinventils für verschiedene Modelle der Generatoren.

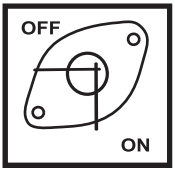

«ON» - Ventil geöffnet
«OFF» - Ventil geschlossen

«OPEN» - Ventil geöffnet
«CLOSE» - Ventil geschlossen

Kraftstoffstandanzeige

Das Symbol links zeigt an, dass der Kraftstoffbehälter voll ist.
Das Symbol rechts zeigt an, dass der Kraftstoffbehälter leer ist.

Kurbelgehäusevolumen
(unterschiedlich für verschiedene Modelle)

Motoröl-Empfehlungen

Anzeige des erforderlichen Ölstands im Kurbelgehäuse

Erdung

K&S Könner & Söhnen

TRADITIONELLE DEUTSCHE QUALITÄT

5. ZUSAMMENSTELLUNG UND BAUTEILE DER INVERTER GENERATOREN KS 1200i, KS 2100i

Abb. 1

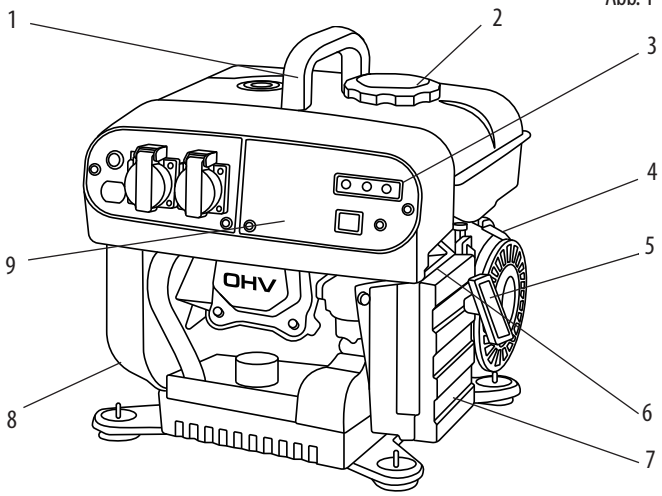

1. Tragegriff
2. Tankdeckel
3. Bedienfeld
4. Kraftstoffventil
5. Handstartergriff
6. Chokehebel
7. Luftfilter
8. Schalldämpfer (auf der Rückseite)

BEDIENFELD KS 1200i

Abb. 2

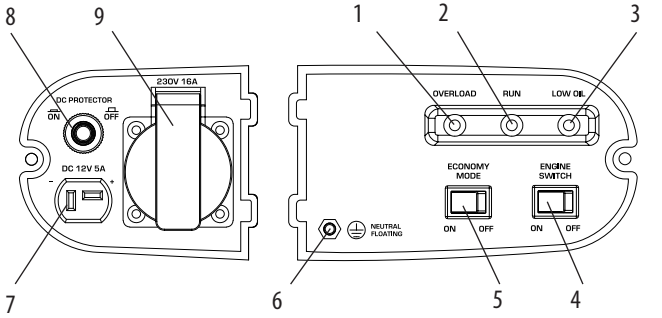

1. Überlastanzeige (rot).
2. Spannungsanzeige (grün).
3. Ölstandsanzeige (gelb).
4. Motorstart-Taste (EIN/AUS)
5. Energiesparmodus-Schalter (ECON)
6. Erdungsklemme
7. Gleichstromsteckdose 12V/5A
8. Gleichstromsicherung 12V
9. Wechselstromsteckdose 1*16A

K&S Könner & Söhnen

TRADITIONELLE DEUTSCHE QUALITÄT

BEDIENFELD KS 2100i

Abb. 3

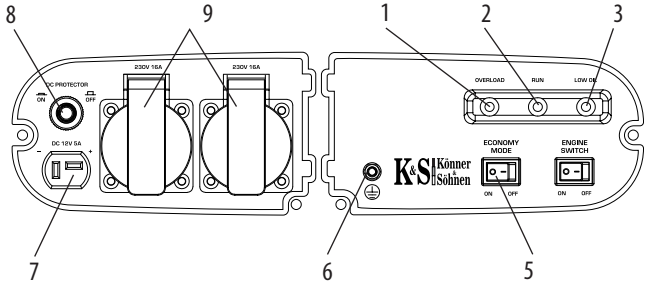

1. Überlastanzeige (rot).
2. Spannungsanzeige (grün).
3. Ölstandsanzeige (gelb).
4. Motorstart-Taste (EIN/AUS)
5. Energiesparmodus-Schalter (ECON)
6. Erdungsklemme
7. Gleichstromsteckdose 12V/5A
8. Gleichstromsicherung
9. Wechselstromsteckdosen 2*16A

ACHTUNG!

Der Hersteller behält sich das Recht vor, Änderungen an Zusammenstellung, Design und Auslegung der Produkte vorzunehmen. Die Abbildungen in der Gebrauchsanweisung sind schematisch und können von den tatsächlichen Baueinheiten und Produktkennzeichnungen abweichen.

K&S Könner & Söhnen

TRADITIONELLE DEUTSCHE QUALITÄT

6. ZUSAMMENSTELLUNG UND BAUTEILE DES INVERTER GENERATORS KS 2000i S

Abb. 4

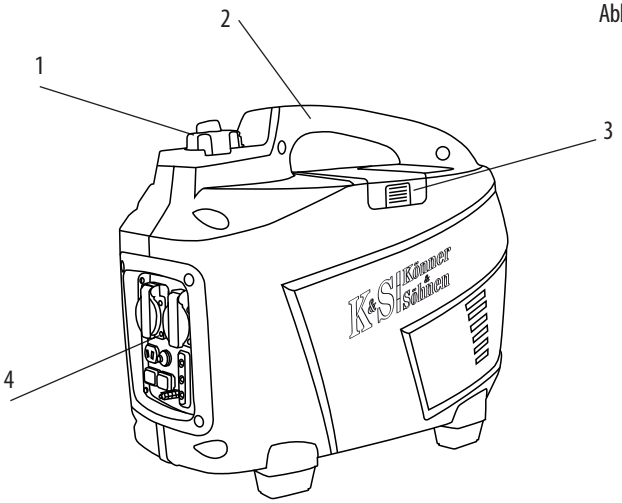

1. Tankdeckel
2. Tragegriff
3. Zündkerzenabdeckung
4. Bedienfeld

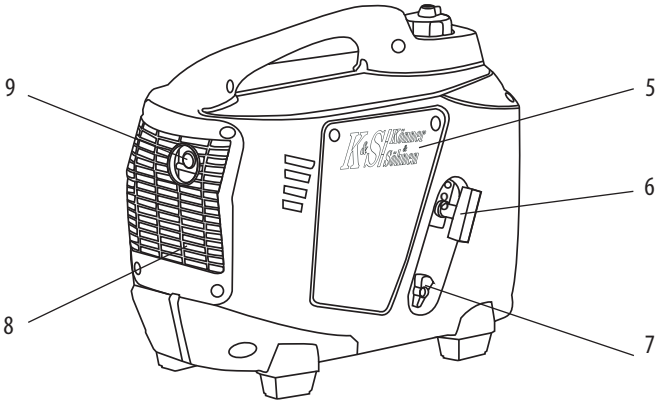

5. Wartungskappe
6. Handstartergriff
7. Kraftstoffhahn
8. Lüftungsgitter
9. Schalldämpfer

K&S Könner & Söhnen

BEDIENFELD KS 2000i S

Abb. 5

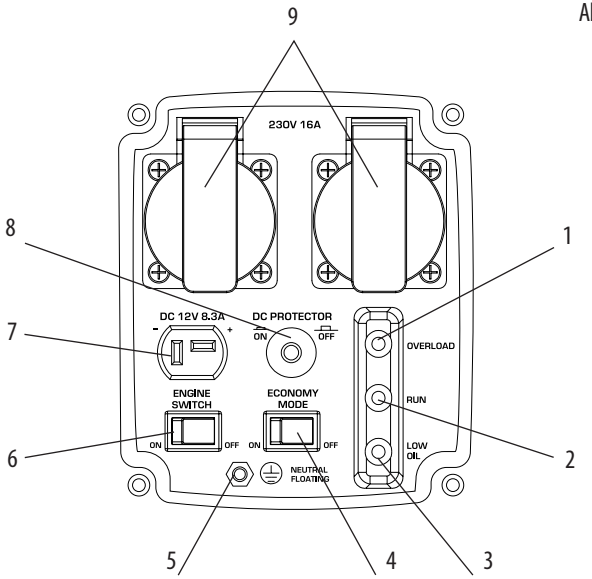

1. Überlastanzeige (rot).
2. Spannungsanzeige (grün).
3. Ölstandsanzeige (gelb).
4. Energiesparmodus-Schalter (ECON)
5. Erdungsklemme
6. Motorstart-Taste (EIN/AUS)
7. Gleichstromsteckdose 12V/8A
8. Gleichstromsicherung 12V
9. Wechselstromsteckdosen 2*16A

ACHTUNG!

Der Hersteller behält sich das Recht vor, Änderungen an Zusammenstellung, Design und Auslegung der Produkte vorzunehmen. Die Abbildungen in der Gebrauchsanweisung sind schematisch und können von den tatsächlichen Baueinheiten und Produktkennzeichnungen abweichen.

TRADITIONELLE DEUTSCHE QUALITÄT

7. ZUSAMMENSTELLUNG UND BAUTEILE DER INVERTER GENERATOREN KS 3300i S, KS 3300iEG S-Profi

Abb. 6

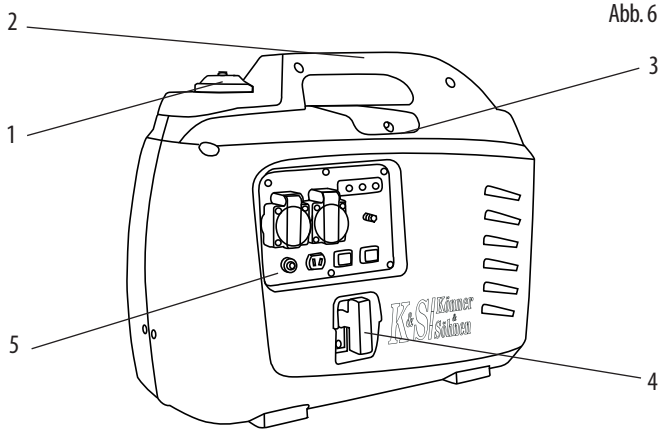

1. Tankdeckel
2. Tragegriff
3. Zündkerzenabdeckung
4. Handanlasser
5. Bedienfeld

BEDIENFELD KS 3300i S

Abb. 7

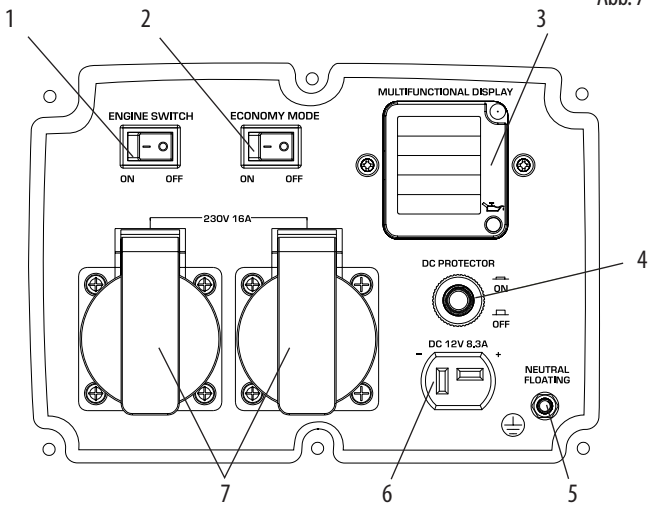

1.Motorstart-Taste (EIN/AUS)
2. Energiesparmodus-Schalter (ECON)
3. Multifunktionsdisplay
4. Gleichstromsicherung 12V
5. Erdungsklemme
6. Gleichstromsteckdose 12V/8A
7. Wechselstromsteckdosen 230V 2*16A

K&S Könner & Söhnen

BEDIENFELD KS 3300IEG S-Profi

Abb. 8

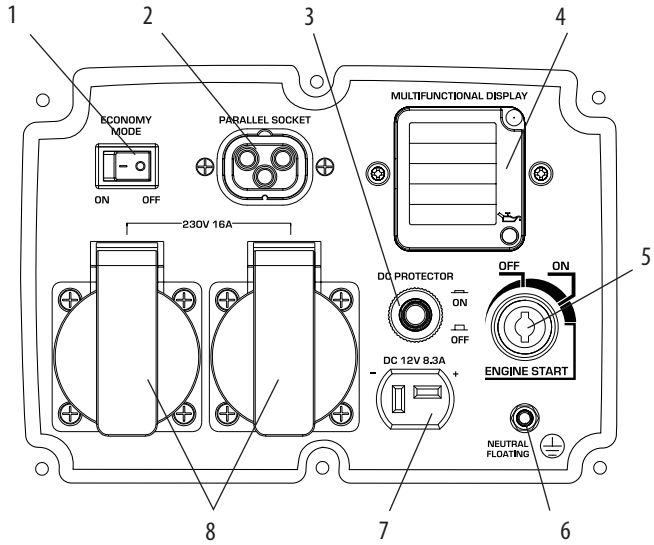

1. Energiesparmodus-Schalter (ECON)
2. Anschluss für die Parallelschaltung von Generatoren
3. Gleichstromsicherung 12V
4. Multifunktionsdisplay
5. Zündschloss
6. Erdungsklemme
7. Gleichstromsteckdose 12V/8A
8. Wechselstromsteckdosen 230V 2*16A

TRADITIONELLE DEUTSCHE QUALITÄT

8. ZUSAMMENSTELLUNG UND BAUTEILE DER INVERTER GENERATOREN KS 3300i, KS 3500IE G-Profi

Abb. 9

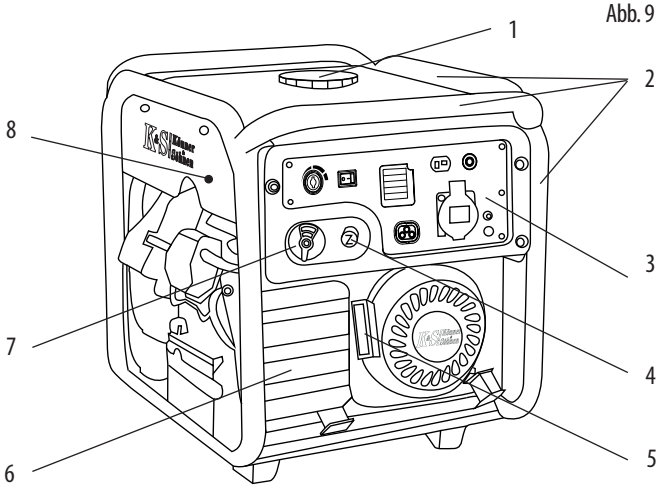

1. Schalldämpfer (auf der Rückseite)
2. Tankdeckel
3. Rahmen
4. Choke-Zugknopf
5. Handstartergriff
6. Luftfilter
7. Zündkerze
8. Gasanschluss

BEDIENFELD KS 3500i

Abb. 10

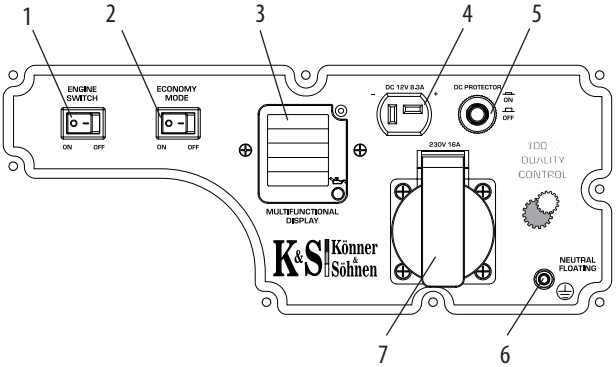

1. Motorstart-Taste (EIN/AUS)
2. Energiesparmodus-Schalter (ECON)
3. Multifunktionsdisplay
4. Steckdose 12V/8A
5. Gleichstromsicherung 12V
6. Erdungsklemme
7. Steckdose 1*16A

TRADITIONELLE DEUTSCHE QUALITÄT

BEDIENFELD KS 3500IE G-Profi

Abb. 11

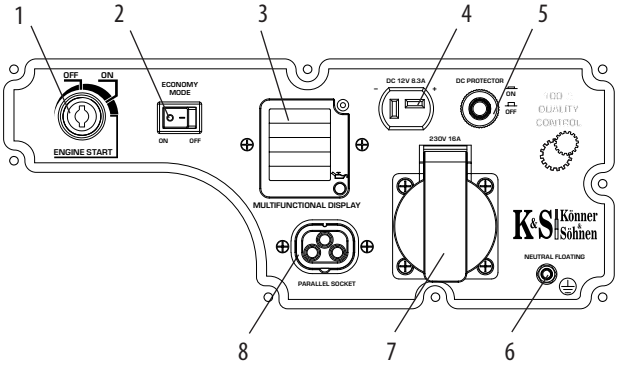

1. Zündschloss
2. Energiesparmodus-Schalter (ECO)
3. Multifunktionsdisplay
4. Steckdose 12V/8A
5. Gleichstromsicherung 12V
6. Erdungsklemme
7. Steckdose 230V 1*16A
8. Anschluss für die Parallelschaltung von Generatoren

K&S Könner & Söhnen

TRADITIONELLE DEUTSCHE QUALITÄT

9. ZUSAMMENSTELLUNG UND BAUTEILE DER INVERTER GENERATOREN KS 4000iE S, KS 4000iEG S-Profi

Abb. 12

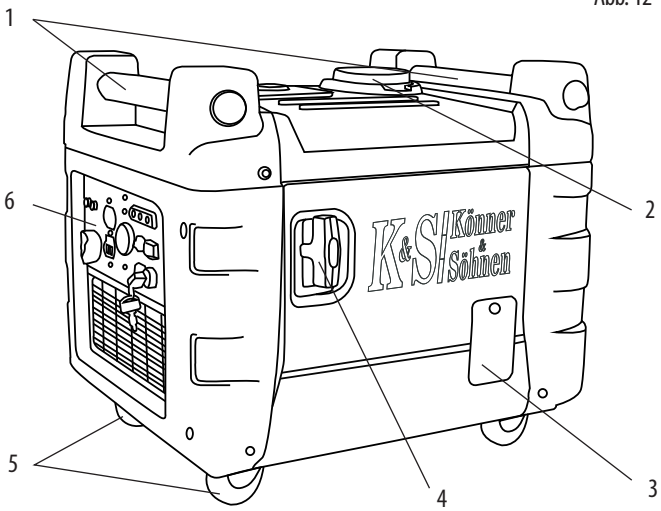

1. Tragegriffe
2. Tankdeckel
3. Ölstandkontrolle-Deckel
4. Handstartergriff
5. Transporträder
6. Bedienfeld

BEDIENFELD KS 4000iE S

Abb. 13

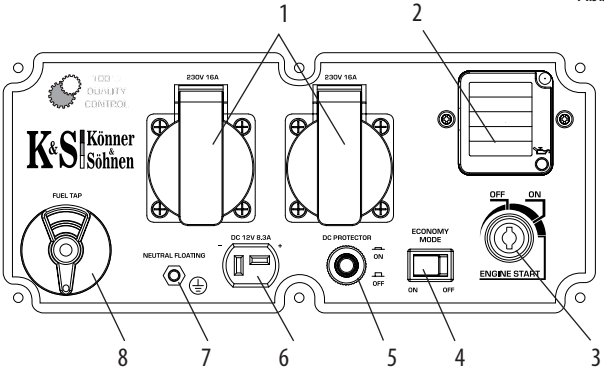

1. Steckdosen 2*16A
2. Multifunktionsdisplay
3. Zündschloss
4. Energiesparmodus-Schalter (ECON)
5. Gleichstromsicherung 12V
6. Steckdose 12V/8A
7. Erdungsklemme
8. Kraftstoffhahn

K&S Könner & Söhnen

TRADITIONELLE DEUTSCHE QUALITÄT

BEDIENFELD KS 4000iEG S-Profi

Abb. 14

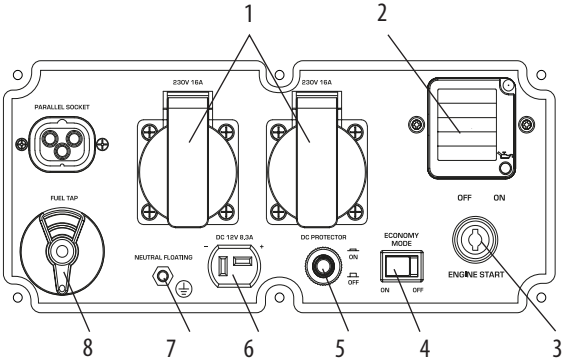

1. Steckdosen 2*16A
2. Multifunktionsdisplay
3. Zündschloss
4. Energiesparmodus-Schalter (ECON)
5. Gleichstromsicherung 12V
6. Steckdose 12V/8A
7. Erdungsklemme
8. Kraftstoffhahn

K&S Könner & Söhnen

10. ZUSAMMENSTELLUNG UND BAUTEILE DES INVERTER GENERATORS KS 7100iE G-Profi

Abb. 15

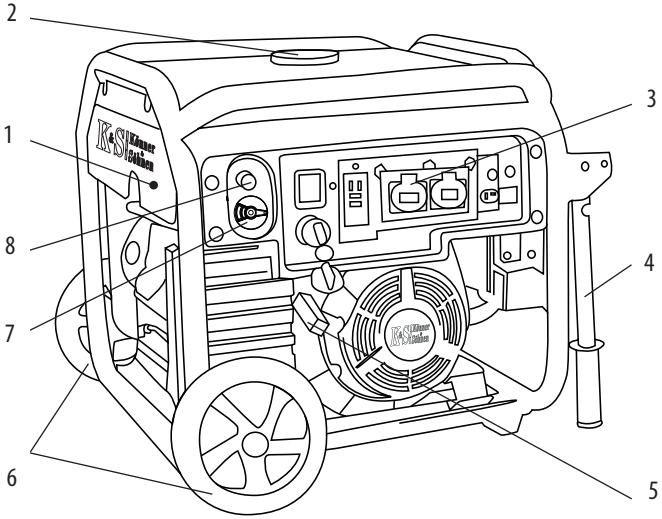

1. Gasanschluss
2. Tankdeckel
3. Bedienfeld
4. Tragegriff
5. Handanlasser
6. Transporträder
7. Kraftstoffventil
8. Chokehebel

BEDIENFELD KS 7100iE G-Profi

Abb. 16

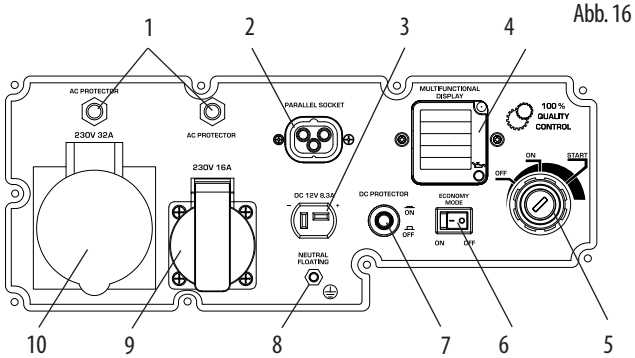

1. Wechselstromsicherungen 230V
2. Anschluss für die Parallelschaltung von Generatoren
3. Gleichstromsteckdose 12V/8A
4. Multifunktionsdisplay
5. Zündschloss
6. Energiesparmodus-Schalter (ECON)
7. Gleichstromsicherung 12V
8. Erdungsklemme
9. Wechselstromsteckdose 1*16A
10. Gleichstromsteckdose 1*32A

11. ZUSAMMENSTELLUNG UND BAUTEILE DES INVERTER GENERATORS KS 7200iEG S-Profi

Abb. 17

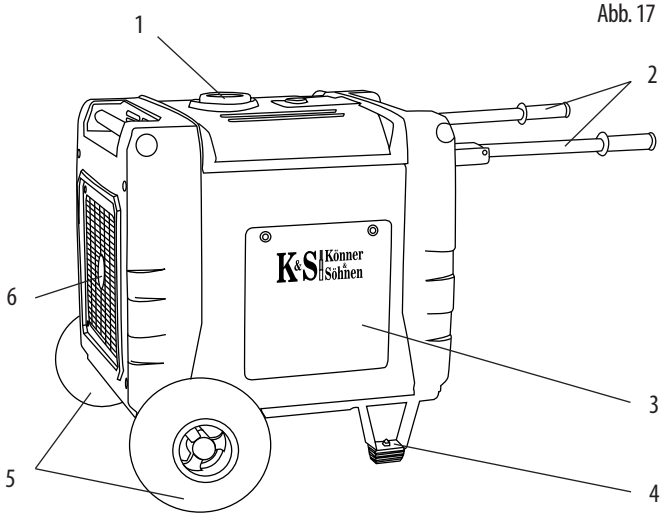

1.Tankdeckel
2. Tragegriff
3. Wartungskappe
4. Fußstütze
5. Transporträder
6. Schalldämpfer

BEDIENFELD KS 7200iEG S-Profi

Abb. 18

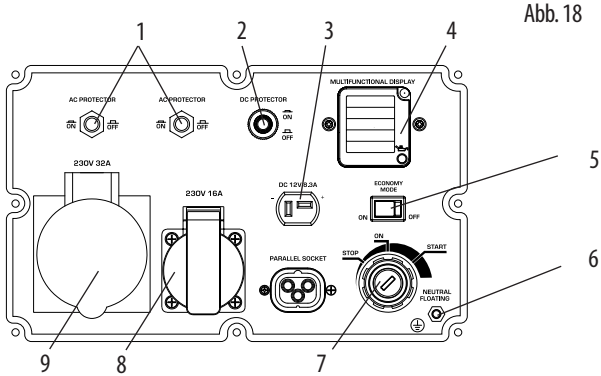

1. Wechselstromsicherungen 230V
2. Gleichstromsicherung 12V
3. Gleichstromsteckdose 12V/8A
4. Multifunktionsdisplay
5. Energiesparmodus-Schalter (ECON)
6. Erdungsklemme
7. Motorschalter
8. Wechselstromsteckdose 1*16A
9. Gleichstromsteckdose 1*32A

TRADITIONELLE DEUTSCHE QUALITÄT

12. TECHNISCHE DATEN DER INVERTER GENERATOREN

Modell	KS 1200i	KS 2100i
Spannung, V	230	230
Höchstleistung, kW	1,2	1,8
Nennleistung, kW	1,0	1,6
Leistungsfaktor, cos φ	1	1
Stromstärke, A (max.)	5,22	7,83
Frequenz, Hz	50	50
Steckdosen	1x16A (230V)	2x16A (230V)
Start	Hand	Hand
Tankinhalt, L	3,5	5,5
Laufzeit pro Tankfüllung bei 50% Last, Std-	5,5	4,5
Schalldruckpegel L_{PA} (7m)/L_{WA}, dB	67 / 92	68 / 93
LCD-Anzeige	-	-
Ausgang 12V, A	5,0	8,3
Motormodell	KS 110i	KS 140i
Motorleistung, PS	2,0	3,26
Kurbelgehäuseinhalt, L	0,4	0,4
Hubraum, cm^3	87	119
Bauart des Motors	Luftgekühlter Einzylinder-Viertakt-Benzinmotor	
Spannungsregler	AVR	
Geeignet für Flüssiggas-Betrieb	-	-
Netto-Abmessungen (L*B*H), mm	310*310*380	375*340*405
Verpackungsabmessungen (L*B*H), mm	335*330*415	410*380*435
Akku, Ah	-	-
Nettogewicht, kg	13	18
Schutzklasse	IP23M	
Die zulässige Abweichung von der Nennspannung beträgt nicht mehr als 5%		

Um die Zuverlässigkeit zu gewährleisten und die Lebensdauer des Generators zu verlängern, können die Spitzenleistungen durch die Schutzschalter geringfügig begrenzt werden.

Die optimalen Betriebsbedingungen sind eine Umgebungstemperatur von 17-25°C, ein Luftdruck von 0,1 MPa (760 mm Hg) und eine relative Luftfeuchtigkeit von 50-60%. Unter diesen Umgebungsbedingungen kann der Generator in Bezug auf die angegebenen Eigenschaften maximale Leistung gewährleisten. Bei Abweichungen von den angegebenen Umgebungsindikatoren können sich Änderungen in der Leistung des Generators ergeben.
Bitte beachten Sie, dass für eine längere Lebensdauer des Generators sind langfristige Belastungen von mehr als 80% der Nennleistung nicht empfohlen.

K&S Könner & Söhnen

TRADITIONELLE DEUTSCHE QUALITÄT

TECHNISCHE DATEN DER INVERTER GENERATOREN IN EINEM SCHALLDICHTEN GEHÄUSE

Modell	KS 2000i S	KS 3300i S	KS 3300iEG S-Profi
Spannung, V	230	230	230
Höchstleistung, kW	2,0	3,3	3,3
Nennleistung, kW	1,7	3,1	3,1
Leistungsfaktor, cos φ	1	1	1
Stromstärke, A (max.)	8,70	14,35	14,35
Frequenz, Hz	50	50	50
Steckdosen	2x16A (230V)	2x16A (230V)	2x16A (230V)
Turbo	-	-	+
Geeignet für Parallelschaltung von Generatoren	-	-	+
Start	Hand	Hand	Hand/Elektro
Tankinhalt, L	4,0	7,0	7,0
Laufzeit pro Tankfüllung bei 50% Last, Std-	5,0	5,0	5,0
LCD-Anzeige	-	+	+
Schalldruckpegel L_{PA} (7m)/L_{WA}, dB	58 / 83	58 / 83	58 / 83
Ausgang 12V, A	8,3	8,3	8,3
Motormodell	KS 125i	KS 170i	KS 170i
Motorleistung, PS	3,26	6,16	6,16
Kurbelgehäuseinhalt, L	0,35	0,45	0,45
Hubraum, cm^3	105	149	149
Bauart des Motors	luftgekühlter Einzylinder-Viertakt-Benzinmotor		luftgekühlter Einzylinder-Viertakt-Benzin-/ Treibgasmotor
Spannungsregler	AVR		
Geeignet für Flüssiggas-Betrieb	-	-	+
Netto-Abmessungen (L*B*H), mm	550*290*460	580*305*490	580*305*490
Verpackungsabmessungen (L*B*H), mm	615*356*500	600*335*515	600*335*515
Akku, Ah	-	-	5,0
Nettogewicht, kg	22	33	33
Schutzklasse	IP23M		
Die zulässige Abweichung von der Nennspannung beträgt nicht mehr als 5%			

K&S Könner & Söhnen

TECHNISCHE DATEN DER INVERTER GENERATOREN

Modell	KS 3500i	KS 3500iE G-Profi	KS 7100iE G-Profi
Spannung, V	230	230	230
Höchstleistung, kW	3,3	3,5	7,0*
Nennleistung, kW	3,0	3,0	6,3*
Leistungsfaktor, cos φ	1	1	1
Stromstärke, A (max.)	14,35	15,22	30,43
Frequenz, Hz	50	50	50
Steckdosen	1x16A (230V)	1x16A (230V)	1x16A (230V) 1x32A (230V)
Turbo	-	+	+
Geeignet für Parallelschaltung von Generatoren	-	+	+
Start	Hand	Hand/Elektro	Hand/Elektro
Tankinhalt, L	8,0	8,0	18,0
Laufzeit pro Tankfüllung bei 50% Last, Std-	4,0	4,0	5,0
LCD-Anzeige	+	+	+
Schalldruckpegel L_{PA} (7m)/L_{WA}, dB	69 / 94	69 / 94	69 / 94
Ausgang 12V, A	8,3	8,3	8,3
Motormodell	KS 230i	KS 230i	KS 430i
Motorleistung, PS	5,9	5,9	11,5
Kurbelgehäuseinhalt, L	0,45	0,45	1,1
Hubraum, cm^3	207	207	406
Bauart des Motors	luftgekühlter Einzylinder-Viertakt-Benzinmotor	luftgekühlter Einzylinder-Viertakt-Benzin-/Treibgasmotor	
Spannungsregler	AVR		
Geeignet für Flüssiggas-Betrieb	-	+	+
Netto-Abmessungen (L*B*H), mm	470*395*450	470*395*450	635*635*555
Verpackungsabmessungen (L*B*H), mm	525*455*510	525*455*510	680*680*620
Akku, Ah	-	6,5	9,0
Nettogewicht, kg	34	34	65
Schutzklasse	IP23M		
Die zulässige Abweichung von der Nennspannung beträgt nicht mehr als 5%			

* Die Leistung des Stromerzeugers wird durch seine Elektronikeinheit auf 5,9/6,3 kW begrenzt, um die Sicherheit des Motors und des elektronischen Wandlers zu gewährleisten.

TECHNISCHE DATEN DER INVERTER GENERATOREN IN EINEM SCHALLDICHTEN GEHÄUSE

Modell	KS 4000iE S	KS 4000iEG S-Profi	KS 7200iEG S-Profi
Spannung, V	230	230	230
Höchstleistung, kW	4,0	4,0	7,0*
Nennleistung, kW	3,6	3,6	6,3*
Leistungsfaktor, cos φ	1	1	1
Stromstärke, A (max.)	17,39	17,39	30,43
Frequenz, Hz	50	50	50
Steckdosen	2x16A (230B)	2x16A (230B)	1x16A (230B) 1x32A (230B)
Turbo	-	+	+
Geeignet für Parallelschaltung von Generatoren	-	+	+
Start	Hand/Elektro	Hand/Elektro	Elektro
Tankinhalt, L	13,0	13,0	22,0
Laufzeit pro Tankfüllung bei 50% Last, Std-	7,0	7,0	8,0
LCD-Anzeige	+	+	+
Schalldruckpegel L_{PA} (7m)/L_{WA}, dB	58 / 83	58 / 83	58 / 83
Ausgang 12V, A	8,3	8,3	8,3
Motormodell	KS 290i	KS 290i	KS 430i
Motorleistung, PS	6,7	6,7	11,5
Kurbelgehäuseinhalt, L	1,0	1,0	1,1
Hubraum, cm^3	270	270	406
Bauart des Motors	Luftgekühlter Einzylinder-Viertakt-Benzinmotor	Luftgekühlter Einzylinder-Viertakt-Benzin-/Treibgasmotor	
Spannungsregler	AVR		
Geeignet für Flüssiggas-Betrieb	-	+	+
Netto-Abmessungen (L*B*H), mm	600*455*510	600*455*510	785*700*725
Verpackungsabmessungen (L*B*H), mm	635*488*563	635*488*563	840*756*875
Akku, Ah	9,0	9,0	12,0
Nettogewicht, kg	58	58	95
Schutzklasse	IP23M		
Die zulässige Abweichung von der Nennspannung beträgt nicht mehr als 5%			

* Die Leistung des Stromerzeugers wird durch seine Elektronikeinheit auf 5,9/6,3 kW begrenzt, um die Sicherheit des Motors und des elektronischen Wandlers zu gewährleisten.

13. FUNKTIONSBESCHREIBUNG DER INVERTER GENERATOREN

«Parallel»-Funktion

Sie können die Gesamtleistung der Generatoren erhöhen, indem Sie zwei Inverter Generatoren über eine Parallel-Einheit miteinander verbinden. Bei Parallelschaltung von zwei identischen Generatormodellen erhalten Sie die doppelte Nennausgangsleistung dieser Modelle. Wenn Sie Generatoren mit unterschiedlicher Ausgangsleistung über die «Parallel»-Funktion anschließen, erhalten Sie eine Ausgangsleistung, die doppelt so hoch ist wie die Nennleistung eines kleineren Generators.

Abb. 19

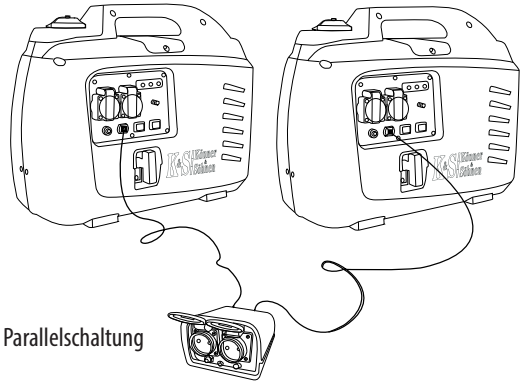

ECON – MODUS

1. Starten Sie den Motor.
2. Stellen Sie ECON-Taste auf «ON».
3. Schließen Sie das Gerät an die Wechselstromsteckdose an.
4. Vergewissern Sie sich, dass die Kontrollleuchte/Wechselstromanzeige leuchtet.
5. Schalten Sie das Gerät ein.

ACHTUNG

ECON-Taste soll in der Position «OFF» sein, um die Motordrehzahl auf Nennwert zu erhöhen. Beim Anschluss mehrerer Verbraucher an den Generator, schließen Sie zuerst einen mit dem höchsten Anlaufstrom und zuletzt nur den mit dem niedrigsten Anlaufstrom an.

«ON» - Position

Abb. 20

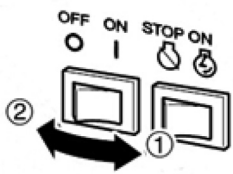

Bei der «ON» - Position der ECON-Taste wird Motordrehzahl von der Steuereinheit kontrolliert und entsprechend der angeschlossenen Last reduziert. Wenn die Motordrehzahl nicht ausreicht, um Strom zur Unterstützung der Last zu erzeugen, erhöht die Steuereinheit automatisch die Motordrehzahl. Dadurch wird der Kraftstoffverbrauch optimiert und der Schallpegel gesenkt.

K&S Könner & Söhnen

«OFF» - Position

Bei der «OFF» - Position der ECON-Taste läuft der Motor mit Nenndrehzahl unabhängig davon, ob die Last angeschlossen ist.

WICHTIG!

Beim Anschluss der Elektrogeräte, die einen hohen Anlaufstrom erfordern, z.B. Kompressor oder Tauchpumpe, soll die ECON-Taste in der Position «OFF» sein.

TURBO – FUNKTION/MODUS

Modelle KS 3300iEG S-Profi, KS 3500iE G-Profi, KS 4000iEG S-Profi, KS 7100iE G-Profi, KS 7200iEG S-Profi haben zusätzlich einen TURBO-Modus, mit dem Sie Verbraucher starten können, die mehr Leistung benötigen, als der Generator im normalen Betrieb erzeugt.

Mit dem ECONOMY MODE-Schalter können Sie den Arbeitsmodus zwischen TURBO und ECON wechseln. Beim Drücken des ECONOMY MODE-Schalters auf „OFF“, wird die TURBO-Funktion für 60 Sekunden eingeschaltet, was die Geräte starten lässt, die mehr Leistung für den Start brauchen. In 60 Sekunden wird die TURBO-Funktion ausgeschaltet und der Generator wird automatisch in den normalen Betriebsmodus zurückgeschaltet. Im TURBO-Modus wird die Leistung des Generators um 20% erhöht. Für die Aktivierung des ECON-Modus drücken Sie den ECONOMY MODE-Schalter auf „ON“.

WICHTIG!

Wir empfehlen den TURBO-Modus nur nach dem Warmlaufen des Generators im Laufe von 1-2 Minuten einzuschalten.

Missbrauchen Sie den TURBO-Modus nicht!
Dies kann den Betrieb des Motors beeinträchtigen.

LCD-DISPLAY

Das Bedienfeld der Modelle KS 3300iS, KS 3300iEG S-Profi, KS 3500i, KS 4000iES, KS 3500iE G-Profi, KS 7100iE G-Profi, KS 4000iEG S-Profi, KS 7200iEG S-Profi hat ein LCD-Display. Sobald Sie den Generator starten, leuchtet das LCD-Display auf. Sobald Sie einen Verbraucher angeschlossen haben, zeigt das LCD-Display folgende Daten an:

Abb. 21

U – Spannung, V

I – Strom, A

P – Leistung, W

T – Laufzeit, Std

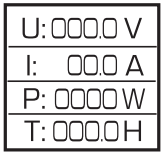

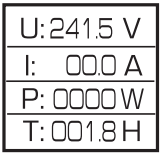

14. BETRIEBSBEDINGUNGEN EINES INVERTER GENERATORS

Vor Inbetriebnahme muss der Generator geerdet werden. Vergewissern Sie sich vor dem Start, dass der Gesamtverbrauch aller angeschlossenen Geräte die Höchstleistung des Generators nicht überschreitet.

ARTEN DER VERBRAUCHER UND ANLAUFSTROM

Verbraucher (angeschlossene Geräte) teilen sich in aktive und reaktive. Zu den aktiven gehören diejenigen, die den Strom in Wärme umwandeln (Heizgeräte).

Zu den reaktiven gehören alle Verbraucher, die einen Elektromotor besitzen. Unmittelbar nach dem Start entsteht kurzfristig ein Anlaufstrom, dessen Stärke von der Bau- und Verwendungsart eines Verbrauchers abhängt. Die Stärke des Anlaufstroms muss bei der Auswahl eines Generators unbedingt berücksichtigt werden.

Die meisten Elektrogeräte weisen einen Einschaltstrom auf, der das 2–3-fache des Nennstroms beträgt. Um ein solches Gerät zu starten, benötigen Sie einen Generator, dessen Leistung die Nennleistung des Geräts um das 2-3-fache überschreitet. Den größten Startstrom-Faktor haben solche Verbraucher wie Kompressoren, Pumpen, Waschmaschinen.

ACHTUNG!

Um einen Stromschlag durch minderwertige Elektrogeräte oder durch eine unsachgemäße Verwendung von Elektrizität zu vermeiden, muss der Generator mit einem hochwertigen isolierten Leiter geerdet werden.

ACHTUNG!

Vergewissern Sie sich, dass das Bedienfeld, das Schutzgitter und die untere Seite des Inverters gut belüftet werden und frei von festen Partikeln, Schmutz und Wasser sind. Schlechte Belüftung kann zu Schäden des Motors, des Inverters und des Alternators führen.

15. BEDIENUNG DES GERÄTS

MOTORSCHALTER

Um den Motor zu starten, stellen Sie den Zündschalter auf «ON» («EIN»). Um den Motor zu stoppen, stellen Sie den Zündschalter auf «STOP».

ACHTUNG!

Tipp: Falls der Motor sich abschaltet oder nicht startet, versuchen Sie Folgendes: stellen Sie den Motorschalter in die ON-Position und ziehen Sie an den Handstarter. Wenn die Ölstandanzeige mehrere Sekunden lang leuchtet, lassen Sie den Motor nach der Öllauffüllung erneut an.

INTELLIGENT START SYSTEM (ISS)

Mit mehr als 10 Jahren Erfahrung verbessert und implementiert TM Könner & Söhnen ständig die neuesten Technologien in seinen Produkten und bietet so anspruchsvollen Kunden effizientere, verbesserte Systeme und Geräte.
Der Erfahrungsschatz, den wir über die vielen Jahre gewonnen haben, spiegelt sich in der neuen Linie der Invertergeneratoren wider.
Invertergeneratoren KS 3300i S, KS 3300iEG S-Profi, KS 3500iE G-Profi, KS 4000iE S, KS 4000iEG S-Profi, KS 7100iE G-Profi, KS 7200iEG S-Profi sind mit einem intelligenten Startsystem (ISS) ausgestattet.
Dieses System erleichtert das Starten des Generatormotors im Benzinbetrieb.

DAS FUNKTIONSPRINZIP DES ISS-SYSTEMS IST WIE FOLGT:
Wenn Sie den Generator durch Drehen des Schlüssels starten, umgeht das ISS-System den Vergaser und löst die Kraftstoffeinspritzung nach der Verbrennung aus, wodurch der Kraftstoff beim Starten angereichert wird.
Stellen Sie beim ersten Starten des Generators (wenn das gesamte System vollständig leer ist) sicher, dass die Starterklappe geschlossen ist, damit das System den Kraftstoff schneller pumpen kann.
Bei nachfolgenden Starts ist die Verwendung der Starterklappe nicht mehr benötigt.
Das ISS-System lässt den Motor ohne großen Aufwand schnell an.
Verbesserte Invertergeneratoren sind zuverlässig, praktisch und liefern hochwertigen Strom.

ÖLSTANDSANZEIGE

Wenn der Ölstand unter dem zulässigen Wert liegt, leuchtet die Ölstandsanzeige auf und der Motor schaltet sich ab. In diesem Fall springt der Motor erst an, wenn Öl nachgefüllt wurde.

TRADITIONELLE DEUTSCHE QUALITÄT

ÜBERLASTUNGSANZEIGE

Die Überlastungsanzeige leuchtet, wenn der angeschlossene Generator überlastet ist, die Inverter-Steuereinheit überhitzt oder die Ausgangswechselspannung zunimmt.

Wenn die Überlastungsanzeige aufleuchtet, läuft der Motor weiter, aber der Generator erzeugt keinen Strom mehr. In so einem Fall führen Sie folgende Schritte aus:

1. Schalten Sie alle angeschlossenen Geräte aus und schalten Sie den Motor ab.
2. Passen Sie die Gesamtbelastung der angeschlossenen Geräte an die Nennleistung des Generators an.
3. Überprüfen Sie, ob das Lüftungsgitter nicht verschmutzt ist. Reinigen Sie dieses bei Notwendigkeit.
4. Nach der Überprüfung kann der Motor neu gestartet werden.

ACHTUNG!

Tipp: Die Überlastungsanzeige kann für wenige Sekunden beim Start oder beim Anschluss von Elektrogeräten mit hohem Anlaufstrom, wie zum Beispiel ein Kompressor aufleuchten. Das bedeutet keine Funktionsstörung.

WECHSELSTROMANZEIGE

Wenn der Generator läuft und Strom erzeugt, leuchtet die Wechselstromanzeige

GLEICHSTROMSICHERUNG

Der Gleichstromsicherung wird automatisch auf «OFF» («AUS») umgestellt, wenn der Strom eines angeschlossenen Elektrogeräts über Nennstrom liegt. Für weiteren Gebrauch des Elektrogeräts schalten Sie die Gleichstromsicherung mit der Taste «ON» («EIN») ein.

ACHTUNG!

Beim Ausfall der Gleichstromsicherung, verringern Sie die Belastung vom angeschlossenen Elektrogeräts. Falls die Sicherung trotzdem ausgelöst wird, wenden Sie sich an eine Service-Station von **TM Könner & Söhnen.**

TANKDECKEL

Schrauben Sie den Kraftstofftankdeckel ab, indem Sie diesen gegen den Uhrzeigersinn drehen.

BELÜFTUNGSLOCH DES TANKDECKELS

Der Kraftstofftankdeckel ist mit einem Hebel zur Entlüftung und Unterbindung der Kraftstoffversorgung versehen. Der Entlüftungshebel muss sich in der Position ON (AN) befinden. Das wird Kraftstoff in den Vergaser treiben und somit den Motor starten. Wenn der Generator nicht mehr gebraucht wird, stellen Sie den Hebel in die Position OFF, um die Kraftstoffzufuhr zu sperren.

K&S Könner & Söhnen

ERDUNGSKLEMME

Die Erdungsklemme bildet eine Erdungslinie gegen Stromschläge. Falls das angeschlossene Elektrogerät geerdet ist, muss der Generator trotzdem zusätzlich geerdet sein.

16. ÜBERPRÜFEN VOR INBETRIEBNAHME

PRÜFEN SIE DEN KRAFTSTOFFSTAND

1. Drehen Sie den Tankdeckel los und prüfen Sie den Kraftstoffstand im Behälter.
2. Füllen Sie den Kraftstoff bis zum Stand des Kraftstofffilters.
3. Drehen Sie den Tankdeckel dicht zu.
4. Bei Modellen mit einem schaldichten Gehäuse öffnen Sie die Lufteinlassklappe am Tankdeckel.

ACHTUNG!

Falls Kraftstoff ausläuft, soll dieses umgehend mit einem sauberen, weichen Tuch abgetrocknet werden, da es der lackierten Oberfläche und den Plastikteilen Schaden zuführen kann. **Nur das bleifreie Benzin!** Verwendung vom bleihaltigen Benzin kann zu ernsthaften Schäden der inneren Tele des Motors führen.

Empfohlener Kraftstoff: bleifreies Benzin.

PRÜFEN SIE DEN ÖLSTAND

Der Generator wird ohne Motoröl transportiert. Starten Sie den Motor nicht, bis Motoröl nachgefüllt ist.

1. Ziehen Sie den Ölmessstab heraus und wischen Sie ihn mit einem sauberen Tuch.
2. Stecken Sie den Ölmessstab ein, ohne den einzudrehen.
3. Prüfen Sie den Ölstand nach der Markierung auf dem Ölmessstab.
4. Wenn der Ölstand niedrig ist, füllen Sie Motoröl des spezifizierten Typs nach.
5. Bringen Sie anschließend den Öleinfüllverschluss an.

Der obere Stand

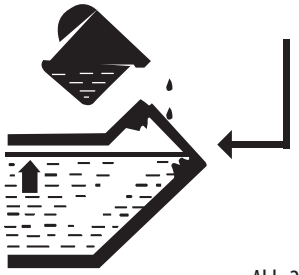

Abb. 23

Empfohlenes Motoröl: SAE 10W30, SAE 10W40
Empfohlene Marke des Motoröls: API Service Typ SE oder höher

Motorölmenge: Sehen Sie die Tabelle der technischen Daten.

K&S Könner & Söhnen

17. INBETRIEBNAHME

Vor dem Motoranlass überprüfen Sie, dass die Leistung der Stromverbraucher der Leistung des Generators entspricht. Es ist verboten, die Nennleistung zu übersteigen. **Schalten Sie die Geräte vor dem Motoranlass nicht an!**
Kippen Sie den Generator nicht bei der Auffüllung des Motoröls. Das kann zur

Überfüllung und somit Schäden am Motor des Motors führen. Der Generator kann seine Nennleistung nur unter normalen atmosphärischen Bedingungen erbringen.
Die Ausgangsleistung Leistung des Generators kann abhängig von der

Üblicher Luftzustand
Umgebungstemperatur: -5°C bis +30°C
Luftdruck: 100 kPa
Relative Luftfeuchtigkeit: ≤70%

Umgebungstemperatur der Höhe über dem Meeresspiegel (aufgrund der Luftdruckunterschiede) und der Luftfeuchtigkeit variieren. Die Leistung ist bei Benutzung in abgeschlossenen Räumen zu verringern, da die Effizienz der Luftkühlung senkt.

ACHTUNG!

Ändern Sie die Grundeinstellungen der Kraftstoffanzeige oder des Drehzahlreglers nicht (die wurden vor dem Verkauf gemacht), sonst kann es zu Motorstörungen führen.

ACHTUNG - GEFAHR!

Bei der Leistungszufuhr im Bereich von der Nenn- zu Höchstleistung darf der Generator höchstens 1 Minute lang laufen.

INBETRIEBNAHME

Während der ersten 20 Betriebsstunden folgen Sie den nächsten Anweisungen:
1. Schließen Sie keine Stromverbraucher an, deren Leistung 50% der Nennleistung des Gerätes überschreitet.
2. Nach den ersten 20 Betriebsstunden muss das Motoröl unbedingt gewechselt werden. Es ist besser, das Motoröl abzulassen, wenn der Motor noch nicht nach dem Betrieb abgekühlt ist. In diesem Fall lässt sich das Motoröl am schnellsten und vollständig ablassen.

ACHTUNG!

Vor der Inbetriebnahme verbinden Sie den Erdungsdraht mit der Erdungsklemme.

ACHTUNG!

Lassen Sie sich vor der Benutzung der Erdungsklemme von einem Experten beraten.

MOTOR STARTEN

Schließen Sie keine Belastung vor dem Start des Generators an.
- Stellen Sie den ECON-Schalter auf «OFF» («AUS»).
- Ziehen Sie das Luftklappenventil auf «CLOSE» («ZU»).
- Stellen Sie den Kraftstoffhahn auf «ON» («AUF»).
- Stellen Sie den Motorschalter auf «ON» («EIN»/«AN»).
- Ziehen Sie am Starterseil, bis Sie einen leichten Widerstand spüren, und ziehen Sie dann kräftig daran.
- Bringen Sie das Starterseil langsam in die Ausgangsposition, lassen Sie es nicht sofort los.
- Beim Starten halten Sie den Generator am Tragegriff, um sein Fallen zu vermeiden.
- Drehen Sie langsam das Luftklappenventil in die Position «OPEN» («AUF»), wärmen Sie den Motor 1-2 Minuten lang an.
- Wenn der Motor nicht startet, prüfen Sie den Motorölstand.
- Stellen Sie vor dem Einschalten eines angeschlossenen Geräts sicher, dass der ECON-Schalter auf «OFF» («AUS») ist.

ACHTUNG!

TIPP: Für eine längere Betriebszeit des Generators halten sie folgende Regeln ein: - Vor dem Anschließen der Last, lassen Sie den Motor 1-2 Minuten lang warmlaufen.

- Beim Abstellen der Last nach einer längeren Betriebszeit schalten Sie den Generator nicht. Lassen Sie den Generator ohne Last 1-2 Minuten lang arbeiten bis er sich abkühlt.

ACHTUNG – GEFAHR!

Lassen Sie keinen gleichzeitigen Anschluss von zwei oder mehreren Verbrauchern. Dafür wird eine größere Leistung gebraucht. Die Verbraucher sind gemäß ihrer maximal zulässigen Leistung hintereinander anzuschalten. Schalten Sie keine Last während der ersten 2 Minuten nach dem Generatoranlass an.

Stellen Sie vor dem Einschalten des Generators sicher, dass alle Verbraucher ungestört sind. Wenn ein angeschlossenes Gerät stoppt und mehr nicht funktioniert, schalten Sie sofort die Last mit dem Notausschalter aus, schalten Sie es ab und prüfen Sie es.

STARTEN UND BETRIEB MIT GAS

1. Stellen Sie den Generator an einem gut belüfteten Ort auf, der vor direkter Sonneneinstrahlung und hohen Temperaturen (über 35°C) geschützt ist.
2. Stellen Sie sicher, dass der Kraftstofftank mit Flüssiggas gefüllt ist (beim Gasbetrieb).
3. Überprüfen Sie den Motorölstand.
4. Stellen Sie den Kraftstoffhahn auf «OFF».
5. Schließen Sie den Druckminderer an die Flüssiggasflasche an.
6. Schließen Sie den Schlauch an den Flüssiggaseinlass im Generator an.
7. Öffnen Sie die Flüssiggasflasche (Absperrventile).
8. Prüfen Sie das System auf Gaslecks.
9. Überprüfen Sie die Starterklappe und stellen Sie diese auf «CLOSE».
10. Um den Gasgenerator verwenden zu können, muss zuerst Luft aus dem Gasschlauch entfernt werden. Ziehen Sie dazu mehrmals am Handstartergriff und drehen Sie den Motor um oder halten Sie das Flüssiggasventil für 5-10 Sekunden, um die Luft zu entfernen.
11. Drehen Sie den Startschlüssel auf «ON» und starten Sie den Motor mit dem Handstartergriff (beim manuellen Start).
12. Drehen Sie den Elektrostartschlüssel für 1-3 Sekunden auf «START», bis der Generator startet.
13. Drehen Sie die Starterklappe behutsam auf «OPEN».
14. Lassen Sie den Generator 3 Minuten ohne Belastung Leerlauf laufen.
15. Schließen Sie die notwendigen Geräte an die Steckdosen des Generators an.

Beim Umschalten von Benzinauf Flüssiggas schließen Sie den Benzinhahn vor dem Stoppendes Generators beim Benzinbetrieb und lassen Sie den Generator selbstständig stoppen.
Wenn Sie dieser Anweisung nicht gefolgt haben, kann der Betrieb des Generators mit Gas in den ersten 2 Minuten instabil sein.

VOR DEM STOPPEN DES GENERATORS SCHALTEN SIE ALLE ANGESCHLOSSENEN GERÄTE AUS!

Den Generator nicht stoppen, wenn die Geräte daran angeschlossen sind. Dies kann den Generator aoder Geräte außer Betrieb setzen! Wenn der Generator läuft, seien Sie vorsichtig:

ACHTUNG

Bitte seien Sie beim Betrieb des Generators vorsichtig!
Sie können den Generator benutzen, wenn das Voltmeter einen Wert von 230 V +/- 10% (50 Hz) anzeigt

UM DEN MOTOR ZU STOPPEN, MACHEN SIE FOLGENDES:

1. Ziehen Sie die Verbindungsstecker der angeschlossenen Geräte heraus und schalten Sie den ECON-Modus aus. Den Generator ca.
2. 3 Minuten ohne Last laufen lassen, damit er sich abkühlen kann
3. Stellen Sie den Motorschalter auf «OFF».
4. Drehen Sie das Kraftstoffventil auf «OFF».

WECHSELSTROMBETRIEB

Stellen Sie vor dem Anschließen der Geräte an den Generator sicher, dass diese ausgeschaltet sind.

- Stellen Sie vor dem Einschalten des Generators sicher, dass alle elektrischen Geräte, einschließlich Kabel und Stecker, in einwandfreiem Betriebszustand sind.
- Stellen Sie nach dem Starten des Generators sicher, dass die Spannungsanzeige (grün) leuchtet.
- Beim Kurzschluss im angeschlossenen Gerät oder bei der Überlastung des Generators (mehr als 100 W), leuchtet die Überlastanzeige (rot).
- Wenn der Ölstand unter dem Mindeststand liegt, leuchtet die Ölstandanzeige gelb auf und der Generator stoppt automatisch. Wenn beim Herausziehen des Startergriffs der Motor stoppt oder die niedrige Ölstandsanzeige aufleuchtet, prüfen Sie den Ölstand über und füllen Sie ggf. frisches Motoröl nach.
- Schließen Sie das Netzkabel des Geräts an eine Netzsteckdose an, schalten Sie zunächst die Netzsicherung und erst dann das Gerät ein.

ACHTUNG!

Tipp: Stellen Sie sicher, dass der Generator geerdet ist. Wenn das Elektrogerät geerdet ist, muss der Generator ebenfalls geerdet sein.

AUFLADEN DER EXTERNEN BATTERIE 12V

Die Nenngleichstromspannung des Generators beträgt 12 V. Schalten Sie den Motor ein und schließen Sie dann den Generator zum Aufladen an den Akku an. Schalten Sie unbedingt die Gleichstromsicherung 12V ein, bevor Sie mit dem Aufladen des Akkus beginnen.

1. Starten Sie den Motor.
2. Verbinden Sie das rote Kabel der DC-Steckdose mit dem Pluspol (+) des Akkus.
3. Verbinden Sie das schwarze Kabel der DC-Steckdose mit dem Minuspol (-) des Akkus.
4. Stellen Sie den ECON-Schalter auf «OFF» (AUS), um den Akku aufzuladen.

ACHTUNG!!

- Stellen Sie sicher, dass der ECON-Modus während der Akkuaufladung ausgeschaltet ist.
- Verbinden Sie unbedingt das rote Kabel des Ladegeräts mit dem Pluspol (+) und das schwarze Kabel mit dem Minuspol (-) des Akkus. Achten Sie darauf, dass Sie diese Positionen nicht verwechseln.
- Schließen Sie das Ladegerät fest an die Akkuklemmen an, damit sie nicht durch Motorvibrationen oder andere Einwirkungen getrennt werden.
- Laden Sie den Akku ordnungsgemäß auf, indem Sie die Anweisungen in der jeweiligen Akkuanleitung befolgen.
- Die Gleichstrom-Schutzanlage schaltet sich automatisch ab, wenn der Strom während der Akkuaufladung den Nennstrom überschreitet. Für die erneute Akkuladung des Ladevorgangs schalten Sie Gleichstromsicherung ein, indem Sie die «ON» - Taste betätigen.

Wenn sich die Gleichstrom-Schutzvorrichtung wieder ausschaltet, brechen Sie den Ladevorgang ab weil der Ladestrom den zulässigen überschreitet. Es ist verboten, Akkus zu laden, wenn ihr Stromverbrauch höher als 5-8A ist (abhängig vom Modell des Generators).

ACHTUNG

Tipp: Befolgen Sie die Anweisungen gemäß den Spezifikationen des Akkus, um die Ladezeit zu bestimmen. Messen Sie die Elektrolytdichte, um festzustellen, ob der Akku voll aufgeladen ist. Bei voller Ladung schwankt die Elektrolytdichte zwischen 1,26 und 1,28. Es wird empfohlen, mindestens einmal pro Stunde die Dichte des Elektrolyts zu überprüfen, um ein Überladen des Akkus zu vermeiden.

ACHTUNG – GEFAHR!

Rauchen Sie nicht. Trennen Sie niemals den Akku vom Generator während des Ladevorgangs. Funkenflug kann Gase der Batterie entzünden. Batterien enthalten Schwefelsäure (Elektrolyte), die giftig und gesundheitsschädlich sind und starke Verbrennungen verursachen. Vermeiden Sie den Kontakt mit Haut, Augen und der Kleidung.

Bei Elektrolytlecks:
BEIM KONTAKT MIT HAUT – betroffene Stelle unter fließendem Wasser spülen. BEIM VERSCHLUCKEN – trinken Sie große Mengen an Wasser oder Milch gefolgt von Speiseöl, Magnesiumlösung oder ein geschlagenes Ei. Sofort einen Arzt aufsuchen. BEIM KONTAKT MIT AUGEN – 15 Minuten lang mit Wasser spülen, sofort einen Arzt aufsuchen.

Die Batterien geben explosive Gase ab. Offenes Feuer und Funken fernhalten, rauchen Sie nicht in der Nähe der Batterie. Sorgen Sie für ausreichende Belüftung bei der Batterieaufladung oder beim Gebrauch im geschlossenem Raum. Beim Einsetzen der Akkus immer Augenschutz tragen.

18. WARTUNG

Die Wartungsarbeiten, die in der Abteilung «Wartung» beschrieben sind, müssen regelmäßig ausgeführt werden. Falls der Benutzer keine Möglichkeit hat, Wartung selbständig durchzuführen, kann er sich an das autorisierte Service-Zentrum zwecks der Auftragsausfertigung für die Ausführung der notwendigen Arbeiten wenden.

ACHTUNG!

Für Schäden durch nicht oder mangelhaft durchgeführte Wartung übernimmt der Hersteller keine Haftung.

ZU SOLCHEN BESCHÄDIGUNGEN GEHÖREN:

- Beschädigungen, welche durch die Verwendung nicht autorisierter Ersatzteile entstanden sind.
- Korrosionsbeschädigungen sowie Folgen einer nicht ordnungsgemäßen Lagerung der Ausstattung.
- Beschädigungen infolge der Wartungsarbeiten, welche vom nicht qualifizierten Fachpersonal durchgeführt wurden.

Eine Liste mit Kontaktdaten vom qualifizierten Fachpersonal finden Sie auf Ihrem Garantieschein.

FOLGEN SIE DEN ANWEISUNGEN DIESER BETRIEBSANLEITUNG!

Wartung, Betrieb und Lagerung des Generators müssen laut Anweisungen der vorliegenden Betriebsanleitung befolgen sein. Für Schäden durch nicht oder mangelhaft durchgeführte Wartung oder durch Nichtbeachtung der Arbeitsschutzbestimmungen übernimmt der Hersteller keine Haftung.

VOR ALLEM BETRIFFT ES FOLGENDES:

– Einsatz von Schmiermaterialien, Benzin und Motoröl, welche vom Hersteller nicht gestattet sind.
– Technische Änderungen am Geräte.
– Nicht bestimmungsgemäße Verwendung des Geräts.
– Indirekte Schäden infolge der Gerätenutzung mit defekten Aufbauteilen.

19. EMPFOHLENE ÖLE

Das Motoröl beeinflusst die Betriebsangaben des Motors und gilt als Hauptfaktor, der seine Ressource bestimmt. Verwenden Sie Öle, die für Viertaktmotoren vorgesehen sind, weil eben diese Detergenzien beinhalten, die Anforderungen der Standards der Kategorie SE gemäß API-Serviceklassifikation (oder gleichwertigen) entsprechen oder die überschreiten.

In Allgemeinfälen sind Motoröle mit Viskosität SAE10W-30; SAE10W-40 zu empfehlen. Die Motoröle mit Viskosität, die sich von der in der Tabelle angegebenen unterscheidet, können erts dann benutzt werden, wenn die durchschnittliche Temperatur in Ihrer Region den angegebenen Temperaturbereich nicht überschreitet. Die Ölviskosität laut SAE-Standard oder die Servicekategorie des Öls sind auf dem Aufkleber des API – Behälters angegeben.

Abb. 24

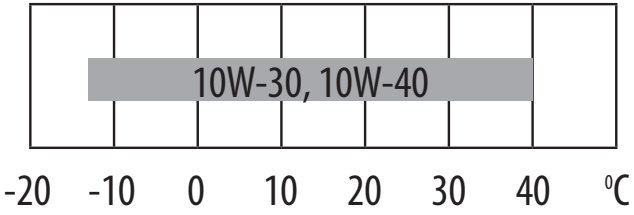

ERSATZ ODER ZUSATZ DES ÖLS IN DEN MOTOR

Bei niedrigem Ölstand, füllen Sie Motoröl nach, um den korrekten Betrieb des Generators zu gewährleisten.

Abb. 25

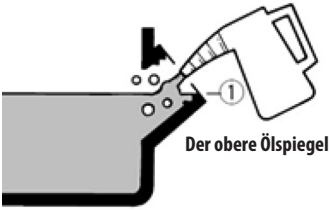

ACHTUNG – GEFAHR!

Vermeiden Sie das Ablassen von Öl unmittelbar nach der Abschaltung des Motors. Seien Sie vorsichtig im Umgang mit Öl, um Verbrennungen zu vermeiden, da dieses eine hohe Temperatur haben kann.

TRADITIONELLE DEUTSCHE QUALITÄT

FOLGENDE SCHRITTE SIND BEIM ÖLABLASSEN EINZUHALTEN

Platzieren Sie den Generator auf einer ebenen Oberfläche und lassen Sie den Motor im Laufe von einigen Minuten warmlaufen

1. Stoppen Sie den Motor und stellen Sie den Lüftungsöffnungsdeckel/das Tankdeckventil auf «OFF» Für Modelle mit schaldichtem Gehäuse).
2. Lösen Sie die Schrauben und öffnen Sie die Motorabdeckung.
3. Platzieren Sie einen Behälter für das Altöl unter dem Motor .
4. Entfernen Sie den Öleinfüllverschluss mithilfe eines Sechskantschlüssels.
5. Warten Sie, bis das Altöl abfließt. Kippen Sie den Generator, für besseres Ablaufen.
6. Drehen Sie den Öleinfüllverschluss zu
7. Füllen Sie das Kurbelgehäuse mit neuem Motoröl bis zur oberen Markierung auf.

ACHTUNG

Kippen Sie den Generator nicht bei der Auffüllung des Motoröls. Das kann zu Überfüllung und somit Beschädigungen des Motors führen.

8. Wischen Sie den Deckel mit einem sauberen Tuch ab und beseitigen Sie ggf. Ölspuren, Vergewissern Sie sich, dass kein Schmutz oder Staub ins Kurbelgehäuse geraten sind.
9. Stellen Sie den Öleinfülldeckel auf.
10. Setzen Sie den Lüftungsöffnungsdeckel auf und drehen Sie die Schrauben fest.

Empfohlene Motoröle: SAE 10W30, SAE 10W40
Empfohlene Motorölsorten: API Service Typ SE oder höher

Abb. 26

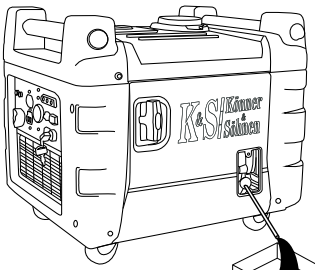

Abb. 27

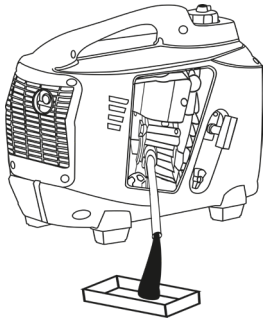

TRADITIONELLE DEUTSCHE QUALITÄT

20. EMPFOHLENER WARTUNGSPLAN

Element	Handlung	Nach 1 Monat o. 20 Std.	Vor jedem Anlass	Nach 3 Monaten o. 50 Std.	Nach 6 Monaten o. 100 Std.	Nach 1 Jahr o. 300 Std.
Motoröl	Standprüfung		V			
	Wechsel	V		V		
Luftfilter	Standprüfung	V		V		
	Reinigung				V	
Zündkerze	Reinigung	V		V		
	Ersatz				V	
Kraftstofftank	Standprüfung		V			
	Reinigung					V
Kraftstoff-filter	Ersatz				V	

- Falls der Generator oft bei hoher Betriebstemperatur oder hoher Belastung betrieben wird, ist der Ölwechsel jede 25 Motorstunden durchzuführen.
- Falls der Motor oft in einer stark verstaubten Umgebung betrieben wird, sind die Luftfilter jede 10 Stunden zu reinigen.
- Folgen Sie dem Wartungsplan, um den Motor des Generators in guter Betriebsbereitschaft zu halten.

ACHTUNG – GEFAHR!

Schalten Sie den Motor ab, bevor Sie Wartungsarbeiten vornehmen. Platzieren Sie den Generator auf einer ebenen Fläche und entfernen Sie den Zündkerzenstecker ab, um einen Motorstart zu vermeiden. Starten Sie den Motor nie in einem schlecht belüfteten oder geschlossenen Raum. Der Betriebsraum muss gut belüftet sein. Die Abgase des Motors enthalten giftiges Kohlenmonoxid CO2, welches bei der Einatmung Schock, Ohnmacht oder sogar Tod verursachen kann.

K&S Könner & Söhnen

21. WARTUNG DES LUFTFILTERS

Kontrollieren Sie den Luftfiltereinsatz um sicher zu stellen, dass dieser sauber und in gutem Zustand ist. Regelmäßige technische Wartung des Luftfilters ist notwendig, um eine gute Luftzufuhr im Vergaser zu versorgen und Kraftstoffverbrauch zu reduzieren.

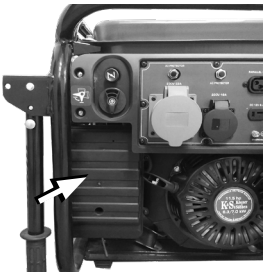

Abb. 28

FILTERREINIGUNG:

1. Lösen Sie die Klemmen auf der oberen Abdeckung des Luftfilters.
2. Nehmen Sie das schwammige Filterelement heraus.
3. Entfernen Sie alle Verschmutzungen im Inneren der leeren Hülle des Luftfilters.
4. Reinigen Sie das Filterelement gründlich mit warmem Wasser und Spülmittel.
5. Lassen sie das schwammige Filterelement durchtrocknen.
6. Nässeln Sie das trockene Filterelement mit Motoröl an und drücken Sie es aus.

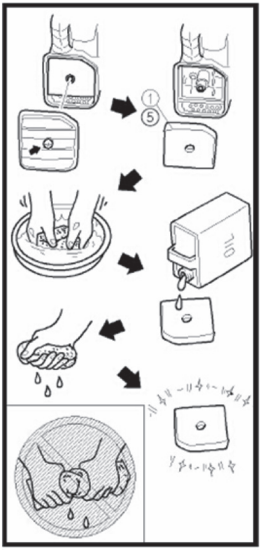

ACHTUNG!

Luftfilter soll jede 50 Arbeitsstunden ausgewechselt werden (Im Falle einer erhöhten Verschmutzung der Betriebsumgebung jede 10 Stunden).

22. WARTUNG DER ZÜNDKERZEN

Um einwandfreien Motorbetrieb zu gewährleisten muss die Zündkerze einen korrekten Elektrodenabstand haben und frei von Verbrennungsrückständen sein.

PRÜFUNG DER ZÜNDKERZE:

1. Nehmen Sie die Zündkerzenkappe ab.
2. Entfernen Sie die Zündkerze mithilfe des passenden Zündkerzenschlüssels.
3. Mustern Sie die Zündkerze. Falls sie gerissen ist, muss sie unverzüglich ersetzt werden.
4. Reinigen Sie die Zündkerze mit einer Drahtbürste, wenn Sie diesen wieder verwenden wollen.
5. Schrauben Sie die Zündkerze mittels des Zündkerzenschlüssels wieder rein.
6. Befestigen Sie nun die Zündkerzenabdeckung wieder richtig auf der Zündkerze.

Abb. 29

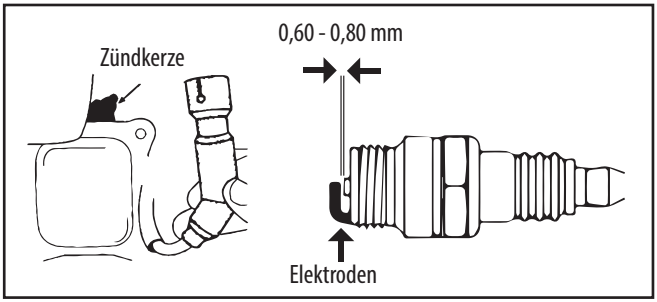

23. WARTUNG DES SCHALLDÄMPFERS UND DES FUNKENSIEBS

Motor und Schalldämpfer sind unmittelbar nach dem Betrieb sehr heiß. Vermeiden Sie aus diesem Grund Berührungen mit Körperteilen oder Kleiderstücken während Inspektionen oder Reparaturen, bis diese abgekühlt sind.

1. Entfernen Sie die Schrauben und nehmen Sie die Schutzblende des Generators ab.

Abb. 30

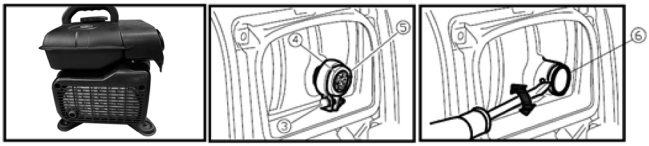

2. Lösen Sie die Schrauben und entfernen Sie dann den Deckel, die Schutzhülle und den Funkenfänger des Schalldämpfers.

Abb. 31

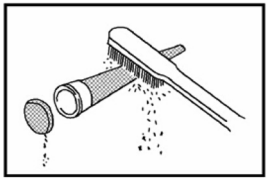

3. Befreien Sie die Schutzhülle des Schalldämpfers und den Funkensieb von Rußrückständen mit einer Drahtbürste.
4. Mustern Sie die Schutzhülle des Schalldämpfers und den Funkenfänger. Wechseln Sie diese bei Beschädigungen aus.
5. Bringen Sie den Funkensieb am Gerät an.
6. Bringen Sie die Schutzhülle und den Deckel des Schalldämpfers an.
7. Installieren Sie die Abdeckung und ziehen Sie die Schrauben fest.

ACHTUNG!

TIPP: Verbinden Sie die Ausladung des Funkensiebs mit der Schaldämpferöffnung

24. KRAFTSTOFFFILTER

ACHTUNG!

Achten Sie bei der Arbeit mit Kraftstoff darauf, dass sich kein offenes Feuer oder andere Feuerquellen in der Nähe des Motors befinden. Rauchen Sie in der Nähe nie

Abb. 32

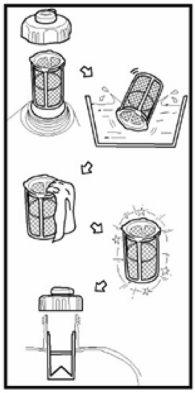

1. Nehmen Sie den Tankdeckel und das Kraftstofffilter ab.
2. Reinigen Sie das Filter mit Benzin.
3. Wischen Sie das Filter sauber ab und stellen Sie es wieder ein.
4. Setzen Sie den Tankdeckel fest. Stellen Sie sicher, dass der Tankdeckel fest gesetzt ist.

25. LAGERUNG DES GENERATORS

Der Lagerraum muss trocken, staubfrei und gut belüftet sein.
Bitte bewahren Sie den Generator für Kinder und Haustiere unzugänglich auf.

ACHTUNG!

Lagern Sie immer den Generator in betriebsfähigem Zustand.
Beseitigen Sie alle Störungen vor der langfristigen Lagerung.

LANGFRISTIGE LAGERUNG DES GENERATORS

Wenn Sie den Generator für einen längeren Zeitpunkt lagern, befolgen Sie unbedingt die Anweisungen unten:

- Lassen Sie das Benzin komplett ab.
- Lassen Sie das verwendete Motoröl ab.
- Ziehen Sie den Handanlasser bis Sie leichten Widerstand spüren, so dass alle Ventile sich verschließen.
- Bei Modellen mit Elektrostarter soll die Minusklemme vom Akku abgenommen werden (In dieser Position sind die Einlass- und Auslassventile geschlossen).
- Reinigen Sie den Generator gründlich vom Schmutz und Staub.

Beim Start des Generators nach einer langfristigen Lagerung
sollen diese Anweisungen in umgekehrter Reihenfolge ausgeführt werden.

TRADITIONELLE DEUTSCHE QUALITÄT

26. TRANSPORT DES GENERATORS

Für den bequemen Transport des Generators verwenden Sie seine originelle Verpackung. Befestigen Sie den Karton mit dem Generator, damit der Generator während des Tarnsports nicht zur Seite kippt. Lassen Sie vor dem Transport des Generators den Kraftstoff ab und trennen Sie die Akkuklemmen (falls dieses Modell über einen Akku verfügt).
Um den Generator vor Ort zu bewegen, halten Sie ihn an einem Rahmen fest (falls der Generator mit einem offenen Rahmen ausgestattet ist). Verwenden Sie beim Generator in einem schalldichten Gehäuse für den Transport spezielle Griffe. Seien Sie vorsichtig beim Bewegen, stellen Sie Ihre Füße nicht unter den Generator.

27. ENTSORGUNG DES GENERATORS UND DES AKKUS

Trennten Sie den Generator und die Batterie vom Restmüll und entsorgen Sie beide umweltfreundlich, indem Sie diese an speziellen Aufnahmepunkten für Sondermüll abgeben.

K&S Könner & Söhnen

TRADITIONELLE DEUTSCHE QUALITÄT

28. STÖRUNGEN UND ABHILFEMÖGLICHKEITEN

Festgestellte Störung	Mögliche Ursache	Abhilfemaßnahmen bzw. Anmerkungen
Der Motor startet nicht	Der Motorschalter steht auf «OFF»	Stellen Sie den Motorschalter auf «ON»
	Die Starterklappe ist geöffnet	Machen Sie de Starterklappe zu
	Kein Kraftstoff im Motor	Füllen Sie den Kraftstoff ein
	Niedriger Ölstand	Öl bis zum angegebenen Stand einfüllen
Motorleistung reduziert Startschwierigkeiten	Der Kraftstoffbehälter ist verunreinigt	Reinigen Sie den Kraftstoffbehälter
	Das Luftfilter ist verunreinigt	Reinigen Sie das Luftfilter
	Wasser oder Luft in der Kraftstoffleitung	Entlüften Sie die Kraftstoffleitung
Der Motor wird überhitzt	Die Kühlrippen sind verunreinigt	Reinigen Sie die Kühlrippen
	Der Luftfilter ist verunreinigt	Reinigen Sie des Luftfilter
Der Motor wird angelassen, aber es gibt keine Spannung am Ausgang	Auslösung des Selbstausschalters	Stellen Sie den Schalter auf «ON» oder schalten Sie den Generator aus und starten Sie den neu
	Die Anschlusskabel sind von schlechter Qualität	Überprüfen Sie alle Kabel. Bei der Benutzung eines Verlängerungskabels, tauschen Sie es aus
	Das angeschaltete Gerät ist ist defekt	Versuchen Sie ein anderes Gerät anzuschalten
Der Generator funktioniert, aber er unterhält die angeschlossenen Elektrogeräte nicht	Überlast des Geräts	Versuchen Sie die Menge der angeschlossenen Geräte zu reduzieren
	Der Kurzschluss von einem der angeschalteten Geräte	Versuchen Sie das defekte/ gestörte Gerät abzuschalten
	Geringe Drehzahl	Kontaktieren Sie ein Service-Zentrum

K&S Könner & Söhnen

TRADITIONELLE DEUTSCHE QUALITÄT

29. DURCHSCHNITTLICHE LEISTUNG DER GERÄTE

Gerät	Ungefähre Leistung
Bügeleisen	500-1100
Haartrockner	450-1200
Kaffeemaschine	800-1500
Elektroherd	800-1800
Toaster	600-1500
Heizgerät	1000-2000
Staubsauger	400-1000
Rundfunkempfänger	50-250
Grill	1200-2300
Gasbackofen	1000-2000
Kühlschrank	100-150
Fernseher	100-400
Perforiergerät	600-1400
Drillbohrer	400-800
Einfrierkammer	100-400
Schleifmaschine	300-1100
Kreissäge	750-1600
Kurbelgetriebe	650-2200
Elektrolaubsäge	250-700
Elektrohobel	400-1000
Kompressor	750-3000
Wasserpumpe	750-3900
Sägemaschine	1800-4000
Elektromähmaschine	750-3000
Elektromotoren	550-5000
Luftbläser	750-1700
Hochdruckanlage	2000-4000
Klimaanlage	1000-5000

K&S Könner & Söhnen

TRADITIONELLE DEUTSCHE QUALITÄT

30. GARANTIEBEDINGUNGEN

Neben der gesetzlichen Gewährleistung, bietet Könner und Söhnen eine erweiterte Garantie auf Ihre Produkte. Könner und Söhnen gewährt eine Garantie von 12 Monaten gerechnet ab Rechnungsdatum. Als Garantienachweis gilt der Kaufbeleg, welcher als Original oder als Kopie dem Gerät beizulegen ist. Eine kostenfreie Reklamationsbearbeitung im Zuge dieser Herstellergarantie ist ohne gültigen Kaufbeleg nicht möglich. Die Garantie gilt für Teile, die aufgrund eines Herstellungsfehlers als defekt befunden wurden. Für Garantiereparaturen wenden Sie sich bitte an die Verkaufsstelle.

Der vollständige Lieferumfang muss zurückgesandt werden.

Folgende Fälle werden von der Garantie nicht abgedeckt:

- Wenn der Benutzer die Bedienungsaleitungen missachtete.
- Wenn am Gerät Identifikationsaufkleber, Seriennummern usw. fehlen.
- Wenn Schäden des Geräts infolge unsachgemäßes Transports, unterlassener Wartung, sowie falscher Lagerung auftreten.
- Bei mechanischen Beschädigungen (Risse, Späne, Anzeichen von Schlägen und Abstürzen, Verformung des Gehäuses, des Netzkabels, des Steckers oder anderer Bauteile, einschließlich solcher, die durch Gefrieren von Wasser entstanden (Eisbildung) – wenn sich Fremdkörper im Generator befinden.
- Wenn das Gerät falsch installiert und beschaltet sowie unsachgemäß verwendet wurde.
- Wenn die angebliche Störung weder diagnostiziert noch nachgewiesen werden kann.
- Wenn den sachgemäßen Betrieb des Generators durch Reinigung vom Staub und Schmutz sowie richtige Installation und Wartung wiederhergestellt werden kann.
- Bei Verwendung des Geräts für Bedürfnisse im Zusammenhang mit (der Ausübung) unternehmerischer Tätigkeiten.
- Bei Störungen durch Überlast, wovon Ausglühen/Ausschmelzen oder Farbenänderung der Bauelemente wegen hoher Temperatur, Beschädigungen auf den Oberflächen des Zylinders oder Kolbens, Zerstörung der Kolbenringe oder Pleuellager zeugen.
- Die Beschädigung des automatischen Spannungsreglers durch unsachgemäße Verwendung und Nichtbeachtung der Bedienungsanweisungen wird von unserer Garantie nicht abgedeckt.
- Bei Störungen infolge instabilen Stromnetzes des Benutzers
- Bei Störungen aufgrund interner oder externer Verschmutzungen, z.B. im Kraftstoff-, Öl- oder Kühlsystem.
- Bei Anzeichen von mechanischen oder thermischen Schäden an elektrischen Kabeln oder Steckern.
- Wenn sich Fremdkörper bzw. -Gegenstände, Metallspäne usw. im Inneren des Geräts befinden.
- Bei Störungen infolge der Verwendung von nicht originalen Ersatzteilen, Ölen usw.
- Bei Störungen in zwei oder mehreren Baugruppen, die nicht miteinander verbunden sind.

K&S Könner & Söhnen

TRADITIONELLE DEUTSCHE QUALITÄT

- Bei Störungen durch nicht erlaubte Umweltbedingungen: Schmutz, Staub, Feuchtigkeit, hohe oder niedrige Temperaturen, Naturkatastrophen.
- Für Verschleißteile und Zubehör (Zündkerzen, Düsen, Riemenscheiben, Filter- und Sicherheitselemente, Akkus, abnehmbare Vorrichtungen, Riemen, Gummidichtungen, Kupplungsfedern, Achsen, Handanlasser, Schmiermittel, Ausrüstung).
- Für Instandhaltung (Reinigung, Schmierung, Spülung), Installation und Steuerung.
- Wenn Reparaturen oder Eingriffe von unbefugten Personen vorgenommen wurden.
- Bei Störungen nach normalem Verschleiß (nach Dauereinsatz/Ablauf der Lebensdauer).
- Falls nach der Fehlerfeststellung der Betrieb des Artikels nicht gestoppt, sondern weitergeführt wurde.
- Die mit dem Gerät gelieferten Akkus unterliegen einer Garantie von 3 Monaten.

K&S Könner & Söhnen

EG-KONFORMITÄTSERKLÄRUNG

Nr. 040

Folgende Produkte wurden von uns mit den gelisteten Normen geprüft und entsprechen der Maschinenrichtlinie 2006/42/EG, Niederspannungsrichtlinie 2014/35/EG, EMV-Richtlinie 2014/30/EG, Lärmrichtlinie 2000/14/EG.

Hersteller:	DIMAX INTERNATIONAL GmbH
Adresse:	Hauptstr. 134, 51143 Köln, Deutschland
Produkt:	Invertergenerator "Konner & Sohnen"
Typ / Modell:	KS 1200i, KS 2100i, KS 3500i, KS 3500iE G-Profi, KS 7100iE G-Profi KS 2000i S, KS 3300i S, KS 3300iEG S-Profi, KS 4000iE S KS 4000iEG S-Profi, KS 7200iEG S-Profi

Die Erklärung basiert auf einer einzigen Bewertung einer Probe der vorgenannten Produkte. Sie beinhaltet keine Bewertung der gesamten Produktion und erlaubt nicht die Verwendung des Testlaborlogos. Der Hersteller sollte sicherstellen, dass alle Produkte in der Serienproduktion mit der in diesem Bericht aufgeführten Produktprobe übereinstimmen. Der zuständigen Behörde sollte der Antragsteller den gesamten technischen Bericht zur Verfügung stellen.

Angewandte EG-Richtlinien:	Maschinenrichtlinie 2006/42/EG Niederspannungsrichtlinie 2014/35/EG EMV-Richtlinie 2014/30/EG Lärmrichtlinie 2000/14/EG
Angewandte Standards:	EN ISO 8528-13:2016 EN12601:2010 EN 55012:2007/+A1:2009 EN 61000-6-1:2007

CE

18

Ausstellungsdatum: 2018-12-21
Ausstellungsort: Warschau
Sachverständige: Homenco A.
unterzeichnet/

DIMAX International GmbH
Steuer-Nr.: 103 5722 2493
USt-IdNr.: DE296177274

Wir, DIMAX INTERNATIONAL GmbH, erklären hiermit, dass das Vorstehende den Richtlinien des Europäischen Parlaments und des Rates, der Maschinenrichtlinie 2006/42/EG vom 17 Mai 2006, Niederspannungsrichtlinie 2014/35/EG vom 26 Februar 2014, EMV-Richtlinie 2014/30/EG vom 26 Februar 2014, Lärmrichtlinie 2000/14/EG vom 8 Mai 2000 entspricht. Das obenstehende CE-Kennzeichen darf unter der Verantwortung des Herstellers verwendet werden. Nach Abschluss einer Konformitätserklärung und Einhaltung aller relevanten EG-Richtlinien.

KONTAKTDATEN

Deutschland:
DIMAX International GmbH
Deutschland, Hauptstr. 134,
51143 Köln,
www.ks-power.de
info@dimaxgroup.de

Polska:
DIMAX International
Poland Sp.z o.o.
Polen, Warczawska, 306B
05-082 Stare Babice,
www.ks-power.pl
info.pl@dimaxgroup.de

Україна:
ТОВ «Техно Трейд КС»,
вул. Електротехнічна 47,
02222, м. Київ, Україна
www.ks-power.com.ua
sales@ks-power.com.ua

Россия:
ТД «Рус Энержи К&С»
129090, г.Москва, проспект
Мира, д.19, стр.1, эт.1,
пом.1, комн.6б, офис 99В
www.ks-power.ru
info@ks-power.ru